RESERVDELAR & TILLBEHÖR

Funktioner, fördelar och tekniska data

När du använder Volvo Pentas originaldelar och tillbehör kan du vara säker på att din Volvo Penta-produkt alltid uppfyller de högsta kvalitetskraven.

Vi bygger in våra kärnvärden – kvalitet, säkerhet och omsorg om miljön – i varje enskild komponent. Vi designar, testar, utvecklar och tillverkar våra originaldelar och tillbehör med samma höga kvalitetskrav som våra motorer. På så sätt får du garanterat förstklassiga produkter som du kan känna dig trygg med. Varje komponent är en originaldel med perfekt passform.

Hos våra auktoriserade Volvo Penta-återförsäljare arbetar specialutbildade mekaniker som kan hantera och montera komponenterna korrekt på din Volvo Penta-produkt. Din Volvo Penta-återförsäljare erbjuder också service, underhåll, support och garantier för alla Volvo Penta-produkter. På så sätt får du en enda kontakt för hela paketet.

Fördubbla din garanti

Volvo Penta originaldelar och tillbehör omfattas av vår 12 månader långa standardgaranti. När du får dem levererade och installerade av en auktoriserad Volvo Penta-återförsäljare förlänger vi garantin till 24 månader. Detta gäller även arbetet. Kontakta din närmaste återförsäljare för mer information.

Hitta en återförsäljare

Gå till www.volvopenta.com/dealerlocator eller ladda ned vår app, så får du möjlighet att söka bland våra 3 500 återförsäljare i hela världen.

INNEHÅLL

EASY CONNECT **6**

EVC **8**
EVC-alternativ 9
Battery Management System 10
Reglage 11
Instrument 12

MEKANISK STYRNING REGLAGE OCH INSTRUMENT **16**
Mekaniska reglage 17
Analoga instrument 23

STYRNING **28**

TRIMPLANSYSTEM **31**

AKTIVT KORROSIONSSKYDD **32**

MOTORTILLBEHÖR **34**
Bränslesystem 35
Avgassystem 40
Kemiska produkter 43
Kylsystem 48
Kraftuttag 53
Elsystem 54
Transmissionssystem 56
Varmluftsenhet 58
Ljudabsorberande paneler 59
Utbytessatser 60

PROPELLRAR **64**
Duopropppropellrar för Aquamatic 65
Singelpropellrar för Aquamatic 70
Propellrar för Volvo Penta IPS 72
Foldingpropellrar för segelbåtsdrev och axel 74
Fasta propellrar för segelbåtsdrev 78
Anoder 79

UTBYTESSYSTEM **80**

UNDERHÅLLSKOMPONENTER **81**
Dieselmotorer 81
Bensinmotorer 83
Drev 86
Underhållssatser 87

HIGHLIGHTS

ANSLUT ENKELT TILL DINA SMARTA ENHETER

Vår lösning är nu kompatibel med ännu fler motorer och finns även tillgänglig för Android. Den ger båtägare en instrumentpanelliknande översikt över motordata, ruttinformation och mycket annat direkt på en smart enhet.

SIDAN 6

MEKANISKA MOTORBÅTSREGLAGE

Vårt utbud av sido- och toppmonterade reglage för mekaniskt växlade motorer har utvecklats med ergonomi och säkerhet som högsta prioriteringar. Lätthanterliga knappar för trimningsläge och neutrallägeskontakt ingår som standard.

SIDAN 18

NYTT AKTIVT KORROSIONSSKYDD FÖR AQUAMATIC DREV

Aktivt korrosionsskydd för Aquamatic drev innebär att Volvo Penta gör livet ännu enklare för båtägare. Systemet är utformat för att konstant övervaka och skydda drevet mot galvanisk korrosion, och fungerar på så sätt som ersättning för de traditionella anoderna. Fullständig systemintegration gör att du kan se skyddsstatusen vid manöverstationen.

SIDAN 32

VOLVO PENTA UNDERHÅLLSSATSER

Dags att förbereda dig inför nästa säsong? Volvo Penta underhållssatser är färdigförpackade med de viktigaste delarna. Tillgängliga för dieselmotorer och Aquamatic drev.

SIDAN 87

VOLVO PENTA EASY CONNECT

Volvo Penta Easy Connect ger dig en översikt över båt- och motordata, ruttinformation med mera i instrumentpanelsstil – direkt i din läsplatta eller smartphone via Bluetooth®. Allt du behöver är Easy Connect-gränssnittet anslutet till din motor och Easy Connect-appen installerad på din läsplatta eller smartphone.

Funktionerna är även ett idealiskt komplement till de monterade instrumentet vid manöverplatsen. Men upplevelsen stannar inte kvar ombord. Du kan lätt komma åt sparade rutter och båtdata hemifrån – för att återuppleva ögonblicken, eller planera din nästa resa.

Dela med dig av upplevelsen

Låt dina vänner och din familj övervaka resan ombord med Easy Connect. Appen låter dem följa och spara rutter, med möjlighet att dela dem på sociala medier samtidigt som de kan hålla ett nyfiket öga på hastighet och riktning. Rutter och båtdata lagras automatiskt i Easy Connect-appen, och kan senare hämtas och delas från var som helst (delningsfunktionen kräver en internetanslutning).

Smart interaktion med din Volvo Penta-återförsäljare [4) 5)]

Easy Connect gör det möjligt att dela felkoder med din utvalda Volvo Penta-återförsäljare, inklusive serienummer och motortimmar. En användbar funktion vid bokning av service eller inspektion, som därmed låter din återförsäljare förbereda service och hjälpa dig mer effektivt.

Lättinstallerat gränssnitt

Easy Connect-gränssnittet ansluts direkt till manöverstationens multilink, eller till motorkablaget för bensinmotorer som inte är EVC-styrda.

NMEA-funktionalitet

Easy Connect-gränssnittet inkluderar NMEA2000-funktionalitet. Detta betyder att den även kan anslutas till ett befintligt NMEA-nätverk på båten. Detta innebär att du kan se ytterligare data från t.ex. fart- och djupsensorer.

Dessutom kan Easy Connect-gränssnittet användas för att konvertera motordata till NMEA2000-kompatibla sjökortsplotter/multifunktionsskärmar ombord.

Kompatibilitet

Easy Connect är tillgängligt för följande motorer i enkel- och dubbelinstallationer:

- D1/D2-motorer med MDI
- Bensinmotorer som saknar EVC, från och med 2006 års modell
- Diesel- och bensinmotorer med EVC (med undantag för D3 och bensinmotorer äldre än 2007 års modell med EVC-MC A/B)

Applikationen är tillgänglig för Apple-enheter med iOS 10 och högre. För Android-enheter måste operativsystemet vara version 5.0 eller senare och ha Bluetooth 4.2.

Observera att vissa funktioner inte är tillgängliga för alla motortyper. Läs mer på www.volvopenta.com/easyconnect.

Tillgängliga data i appen

Easy connect-appen kan visa data som kommer från din motor, samt information från ytterligare sensorer och funktioner som monterats i din båt:

Motor- och båtdata	
Motorvarvtal	Batterispänning
Motortimmar	Varningar och larm
Oljetryck (Ej tillgängligt för D1/D2)	Kylvätsketemperatur
Diagnostic Trouble Codes (diagnostiska felkoder) [5)]	Båtfart [3)]
Djup [2)]	Roderläge [1) 2)]
Bränsletanksnivå [1) 2)]	Drevtrim (Aquamatic) [1)]

Med Tripp-datorprogramvara (EVC)	
Genomsnittlig bränsleekonomi [2)]	Trippdistans
Avstånd till tom [2)]	Förbrukat bränsle
Bränsleekonomi [2)]	Bränsleförbrukning i genomsnitt
Tid till tom [2)]	

Ytterligare funktioner	
Resor [3)]	Dela resor [4)]
Dela motordata med din återförsäljare [4) 5)]	

1) Kräver EVC 2) Kräver ytterligare sensorer 3) Kräver ytterligare sensorer eller mobil enhets-GPS 4) Delningsfunktioner kräver internetanslutning 5)) Inte tillgängligt för D1/D2-motorer och motorer med EVC äldre än 2009 års modell (tillgängligt från och med EVC-C3).

Easy Connect interface kits

Art.nr	**Gränssnittssats**
23194818	D1- och D2-motorer med MDI*
23194818	Diesel- och bensinmotorer med EVC
23194833	Bensinmotorer som saknar EVC, MY 2006 och senare*
Adapterkabel krävs för nedanstående motorer:	
23370425	Adapterkabel, dieselmotorer med EVC-A
3883170	Adapterkabel, bensinmotorer som saknar EVC, MY 2006–2008

* Beställ två gränssnittssatser för dubbelinstallationer.

Kaptensvy (ansluten)

När du är ombord ger Easy Connect en komplett översikt av båtens viktigaste information i real tid. Växla mellan olika menyskärmar, visa båtens fart, motorvarvtal, kartor osv. och dela dina upplevelser på sociala medier.

Hemvy (inte ansluten)

Hemvy lagrar dina tidigare resor så att du kan återskapa dem och dela på sociala medier. Du kan även se en översikt av nyckeldata som bränslenivå och motortimmar samt e-posta motorstatus till din Volvo Penta återförsäljare.

iOS® är ett registrerat varumärke för Cisco Systems®, Inc. (används av Apple®, Inc. med licens). Android® är ett registrerat varumärke som tillhör Google®, Inc. Bluetooth® är ett registrerat varumärke som tillhör Bluetooth SIG, Inc.

EVC

EVC – Electronic Vessel Control – är Volvo Pentas gemensamma elektroniska plattform för motor- och växellådsstyrning och omfattar all förarinformation. EVC bygger på CAN-busstekniknik och gör att motor, drev, reglage och instrument kan utbyta information blixtsnabbt. Den övervakar kontinuerligt alla viktiga funktioner och vidtar åtgärder vid behov samt håller dig uppdaterad på ett intuitivt sätt.

Med EVC blir det dessutom möjligt att installera nya hårdvaru- och mjukvaruprodukter som tidigare varit otänkbara. Joystickstyrning och dockning, lågfartsfunktion och Powertrim Assistant m.m. bygger alla på det smarta EVC-systemet.

REGLAGE

Volvo Pentas serie av ergonomiska, solida och intelligenta EVC-reglage.

INSTRUMENT

Multidisplayer och runda EVC-instrument visar all information du behöver.

Easy Boating options

Ta chansen att skräddarsy din båt efter dina egna önskemål och preferenser – när du beställer en ny eller vill uppgradera din befintliga båt. Tabellen nedan visar vilka val som är möjliga att göra för respektive drivsystem. Prata med din Volvo Penta återförsäljare för tips och råd kring ditt val!

	Volvo Penta IPS	Aquamatic	Forward Drive	Diesel inombord	Drivsystem för segelbåtar
Joystick Docking	●	●1, 5	—	●5	—
Joystick Driving	●	●1, 5	—	●5	—
Dynamic Positioning System	●	—	—	—	—
Battery Management System	●	●	●	●	●
Sportfish Mode	●	—	—	—	—
Autopilot	●	●1, 5	—	●1, 5	—
Interceptor System	●	●5	—	●	—
Powertrim Assistant	—	●	●	—	—
Water Sport Control	—	●7	●7	—	—
Tow Mode för vattensport	—	●2	●	—	—
Glass Cockpit system	●	●	●	●	●4
Färddator	●	●	●	●	●4
Farthållare	●	●	●	●	●4
Enspaksfunktion	●	●5	—	●5	—
Lågfartsfunktion	●	—	—	●3	●6
Aktivt korrosionsskydd	●	●	●	—	—

● Tillval
– Ej tillgängligt
1) Kräver fabriksmonterad elektronisk styrning
2) Enkellinstallationer
3) D4-D13
4) D3–D4
5) Kräver dubbelinstallation
6) D4
7) Enkel bensininstallation

Dynamiskt positioneringssystem (DPS)

Det dynamiska positioneringssystemet för IPS är det perfekta hjälpmedlet när du vill behålla din position och riktning automatiskt för en stund, t.ex. när du förbereder för tilläggning. Med ompositioneringsfunktionen kan du rotera båten, köra framåt, bakåt eller i sidled automatiskt – utan att lämna DPS-läget – med en enkel joysticktryckning.

Körning med joystick

Ett helt nytt sätt att manövrera med precision i alla hastigheter. Du styr bekvämt med joysticken och har hjälp av den integrerade autopiloten som kopplas in automatiskt efter varje kursändring.

Tilläggning med joystick

Gör tilläggningen till ett rent nöje. Glöm komplicerade manövrar i trånga utrymmen. För bara joysticken i valfri riktning, så följer båten efter. Du kan installera upp till sex joysticktilläggningsstationer på din båt.

Interceptorsystem

Den robusta och kompakta konstruktionen av Interceptor System (IS) garanterar en effektiv och pålitlig trimning för båtar mellan 35 och 100 fot som har Volvo Pentas drivsystem. Tack vare en fullständig integrering med EVC-plattformen har det blivit den perfekta automatiseringslösningen. När alla trimjusteringar sker helt automatiskt blir körningen enklare än någonsin. Finns i storlekar mellan 300-1.050 mm.

Farthållare

Styr motorvarvtalet med fingertoppskänsla och finjustera båtens fart för bästa möjliga bränsleekonomi och komfort.

Lågfartsläge

Sänker båtens fart vid tomgång med 50 procent från 5–6 knop till 2–3 knop. Integrerat i styrenheten. Perfekt när du kör i hamnar och kanaler.

Glass Cockpit System

Samlar all förarinformation på ett ställe: översikten förbättras och ger bättre kontroll över navigation och motor.

Battery Management System

Systemet ger dig en heltäckande överblick över batteristatusen och gör det enklare för dig att hantera elsystemet ombord. Se sidan 10.

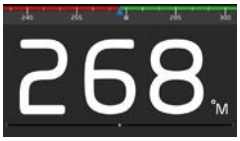

Autopilot

EVC-integrerad, kopplas automatiskt in efter kursändringar med ratten (Shadow Drive).

Powertrim Assistant

Ger dig bästa möjliga drevtrim – helt automatiskt – för perfekt gångläge. Resultatet blir optimala prestanda och låg bränsleförbrukning.

Färddator

Få alla funktioner i en färddator, som information om bränsleförbrukning, distans till tom tank, restid och mycket mer, så att du kan optimera din båts prestanda.

Sportfiskeläge

Med det här läget kan du snabbt svänga båten runt sin egen axel – eller följa fisken vid höga hastigheter bakläng-es bara med hjälp av motorreglaget.

Water Sport Control

Skaffa full kontroll över båtens fart, trimläge, barlasttankar och trimplan. Skapa personliga förinställningar.

Enspaksläge

Hantera dubbel-, trippel- eller kvadrupelinstallationer med endast en spak. Gör det enkelt att kontrollera hastigheten, även i grov sjö.

BATTERY MANAGEMENT SYSTEM

Glöm tunga nyckelknippor och att behöva leta efter huvudströmbrytaren. Med nya Battery Management System – och fjärrkontrollen e-Key – kan du fjärrstyra det elektriska systemet ombord. Om du trycker på ON-knappen startar systemet och auktoriserar samtidigt dig som båtens användare.

I kombination med EVC ger Battery Management System dig en fullständig översikt över batteristatusen på användardisplayer som sitter bekvämt placerade på upp till sex platser ombord. Systemet har ett antal smarta funktioner, som batteriskydd och automatisk starthjälp.

Fjärrkontroll e-Key

Battery Management Display

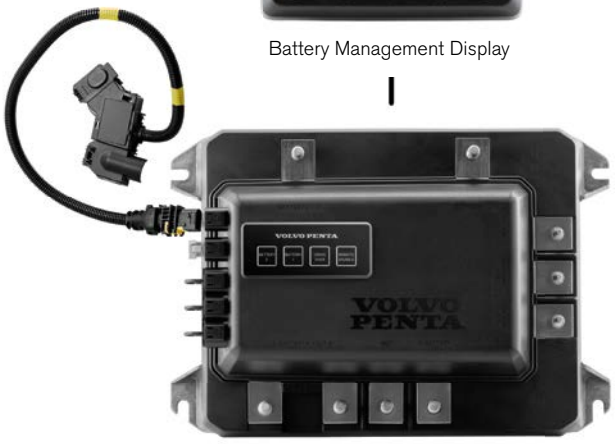

Battery Control Module

Part no	Description
22645632	Battery Control Module
22645608	Battery Management Display
22468483	Batterigivare
23060771	Fjärrkontroll e-Key
23060773	Fjärrkontroll e-Key (för Japan)

Komplett kontroll

Med Battery Control Module, som fungerar som ett nav, blir båtens hela elsystem mer tillförlitligt och enklare att övervaka. Håll koll på båtens batteristatus från manöverplatsen med den intuitiva displayen – sinnesfrid, enkel användning och lättare båtliv garanteras! På vår webbplats för batteriskötsel hittar du enkelt information om vilka delar du behöver och hur installationen kan se ut. Besök vår webbplats på: volvopentabatterymanagement.com

Krav

Från och med Volvo Penta EVC-E3 är EVC och Battery Management System integrerade med varandra. Det innebär att du ser batteridata på båtens förardisplay (Glass Cockpit) och kan styra båtens tändningssystem med fjärrkontrollen e-Key.

För äldre EVC-system – eller om du använder en motor som inte kommer från Volvo Penta – finns Battery Management System som fristående enhet. All interaktion sker via Battery Management-displayen och knappanelen på Battery Control Module. Du kan använda e-Key för att slå till huvudströmbrytaren, tända lampor, styra ankarspelet etc.

Installation

Volvo Penta rekommenderar att Battery Management installeras vid alla nyinstallationer och motorbyten. Om du redan har Battery Management Module är det enkelt att installera fjärrkontrollen e-Key som tillbehör. Battery Management minskar antalet komponenter i installationen.

Tryckknappar för EVC-funktioner, t ex:

- Lågfartsfunktion
- Enspaksläge
- Farthållare

REGLAGE

EVC-reglagen finns i olika utformningar och för alla smaker. Varje egenskap väljs ut och konstrueras för att ge bästa möjliga säkerhet och komfort. Alla Volvo Penta-reglage är ergonomiska och stabilt utformade. EVC-reglagen utvecklas gemensamt med EVC-systemet och får därigenom maximal tillförlitlighet.

I linje med Volvo Pentas koncept ”Enklare båtliv” har vi byggt in många praktiska funktioner i reglagen. Reglagen har följande funktioner:

- **PÅ/AV-funktion för stationen**
- **Friläge**

	IPS		Inombordsmotorer			Aquamatic			
	Tvåspak[1, 4]	**Joystick**	**Tvåspak[2, 4]**	**Enspak[4]**	**Joystick**	**Tvåspak[4]**	**Enspak[4]**		**Joystick**
EVC-E	22861802	22862204	22861802	22893474	22862207	22893867	22893819		22862202
EVC-D		22862204			22862207				22862202
	Tvåspak[1, 3]	**Joystick**	**Tvåspak[3]**	**Enspak**		**Tvåspak**	**Enspak**	**Enspak**	**Joystick**
EVC-E	22498615	22596764	22498615	22498549		22498457	22498346	22561262	22596764
EVC-D	22498615	22596764	22498615	22498549		22498457	22498346	22561262	22596764

1) Perfekt även för trippel- och kvadrupelinstallationer.
2) För installationer med Interceptor System använd 22861796.
3) För installationer med Interceptor System använd 22498661.
4) Kräver fristående HCU.

	IPS		Inombordsmotorer		Aquamatic	
	Tvåspak[1]	**Tvåspak[1]**	**Tvåspak**	**Tvåspak**	**Tvåspak**	**Tvåspak**
EVC-C	21164033	21164029	21164033	21164029	21164033	21164029
EVC-B2	21164033	21164029	21164033	21164029	21164033	21164029
EVC-B1		3819900		3819900		3819900
EVC-A		3819900		3819900		3819900
	Joystick[5]		**Enspak**	**Enspak**	**Enspak**	**Enspak**
EVC-C	22498703		21164031	21164027	21164031	21164027
EVC-B2	22498703		21164031	21164027	21164031	21164027
EVC-B1				3819899		3819899
EVC-A				3819899		3819899

1) Perfekt även för trippel- och kvadrupelinstallationer.
5) Ersätter den äldre joysticken.

INSTRUMENT

All information du behöver, på upp till sex stationer ombord, och möjligheten att se motordata direkt i din plotter. Instrumenten är utvecklade för Volvo Pentas motorer och ger en hög tillförlitlighet.

Volvo Pentas instrument är utvecklade exklusivt för EVC-systemet, en garanti för hög tillförlitlighet. Vidare är de enkla att avläsa tack vare dubbelglas och avancerad belysning.

Skärmar för motorövervakning

Med Volvo Pentas skärmar för motorövervakning ser du all information du behöver på ett och samma ställe. Färddatorfunktionerna gör det lätt att hitta den mest ekonomiska hastigheten, ställa in optimal trimvinkel o s v. De ger direkt tillgång till all nödvändig information om motorn och båten, och du kan anpassa visningen efter dina preferenser. En stor fördel är att du får meddelanden, t ex felkoder, i klartext.

Display 2,5"

2,5-tumsdisplay för Volvo Pentas motorer. Knappar med bakgrundsbelysning gör det enkelt att navigera.

Generation	Art.nr.
EVC-E	22499270
EVC-D	22499270

Display 4"

Displayen hanterar både motor- och båtinformation. Den kan visa information från både enkel- och dubbelinstallationer av motorer i samma fönster. Lätt att ställa in efter eget önskemål.

Generation	Art.nr.
EVC-D	22072273
EVC-C	22072254
EVC-B	22072190
EVC-A	3807827

Display 4" - färg

Displayen hanterar både motor- och båtinformation. Den kan visa information från enkel- och dubbelinstallationer av motorer i samma fönster. Lätt att ställa in efter eget önskemål.

Generation	Art.nr.
EVC-E	22369186
EVC-D	22369186

Display 7"

Den 7" stora färgsskärmen visar all tillgänglig information för upp till tre motorer i ett nytt gränssnitt. Digitala eller analoga mätare, standard eller anpassad vy osv. Aktiva mjukvarufunktioner såsom Low-Speed syns tydligt. Användningen är enkel tack vare mycket lättförståliga menyer.

Generation	Art.nr.
EVC-E	22722418
EVC-D	22722418
EVC-C	22722418

Varvräknare med LCD, 85 mm eller 110 mm

Till diesel- och bensinmotorer med EVC-MC. EVC-systemets display visar både motor- och båtdata.

Generation	Art.nr.	Färg	Intervalll	Storlek	
EVC A–B	881646	Svart	0–4000	85 mm	
EVC A–B	881652	Vit	0–4000	85 mm	
EVC C	21628160	Svart	0–4000	85 mm	
EVC C	21628159	Vit	0–4000	85 mm	
EVC MC, EVC C	21628157	Vit	0–6000	85 mm	
EVC MC, A-B	881647	Svart	0–6000	85 mm	a)
EVC MC, A-B	881653	Vit	0–6000	85 mm	a)
EVC C1-E3	21511178	Svart	0–4000	110 mm	
EVC C1-E3	21511176	Vit	0–4000	110 mm	
EVC C1-E3	21511183	Svart	0–6000	110 mm	
EVC C1-E3	21511180	Vit	0–6000	110 mm	

a) Bensinmotorer - extra manöverplats

Skärmar för motorövervakning

Funktioner och data	2.5"	4"	7" *	Varv-räknare
Färgskärm		●	●	
Dag-/nattläge		●	●	
Popup-menyer (genvägar)		●	●	
Videoingång			●	
Neutrallägessignal (på/av)	●	●	●	
Motorer som kan visas (max)	1	2	3	1
Motorvarvtal	●	●	●	●
Motortimmar	●	●	●	●
Kylvätsketemperatur	●	●	●	
Spänning	●	●	●	
Oljetryck	●	●	●	
Turbotryck (diesel)	●	●	●	
Larm och varningar	●	●	●	●
Diagnostik i textform	●	●	●	
Diagnostik i textform, utökad information		●	●	
Transmission, oljetryck *	●	●	●	
Transmission, oljetemperatur *	●	●	●	
Båtens fart [1]	●	●	●	
Bränslenivå [2]	●	●	●	
Färskvattennivå [2]	●	●	●	
Djup med larm [2]	●	●	●	
Sjövattentemperatur [2]	●	●	●	
Rodervinkel [2]	●	●	●	
Powertrimvinkel (Aquamatic)	●	●	●	
Information om aktivt korrosionsskydd [3]	●	●	●	
Lågfartsfunktion, slirning [4]	●	●	●	
Med programvara för färddator:	○	○	○	
Nuvarande bränsleförbrukning	●	●	●	
Tripptid	●	●	●	
Trippbränsle	●	●	●	
Genomsnittlig bränsleförbrukning	●	●	●	
Tid till tom tank [2]	●	●	●	
Nuvarande bränsleekonomi [1]	●	●	●	
Trippdistans[1]	●	●	●	
Genomsnittlig bränsleekonomi [1]	●	●	●	
Distans till tom tank [1]	●	●	●	
Med Dynamic Positioning System:			○	
Position			●	
Kurs			●	
GPS-signalstyrka			●	

* Hänvisar till 7" färgdisplay på sidan 12.

● Standard ○ Tillval *Beror på transmission. Kräver givare.

1) Kräver extra givare eller NMEA-gränssnitt.
2) Kräver extra givare.
3) Volvo Penta IPS. Kräver aktivt korrosionsskydd.
4) Kräver lågfartsfunktion.

Glass Cockpit multifunktionsdisplay (MFD) 7”

7” multifunktionsdisplayen (MFD) är den perfekta fristående lösningen för mindre båtar. Den låter dig övervaka och styra all förarinformation, inklusive navigering, motordata, varningar och elektroniska funktioner på samma ställe. Den består av allt i ett-lösningar med inbyggd GPS-antenn och SD-kortläsare.

Egenskaper:

- Pinch-to-zoom och andra multi-touch-kontroller
- Förladdad med BlueChart g2-kartor och LakeVü HD-kartor
- Helt integrerad med Volvo Penta EVC-övervakningsfunktioner (Electronic Vessel Control), såsom DPS (Dynamic Positioning System), interceptorer och autopilot via displayerna
- Kurs och position uppdateras 10 gånger per sekund
- Förenklat SOS-anrop
- Visa och styr enheten från smartphone eller surfplatta
- Flushmontering med låg profil eller helt infälld för elegant, helglasat utseende

Mått, W x H x D: 22.2 x 14.2 x 6.1 cm (8.75" x 5.6" x 2.6")
Displaymått, W x H:
15.5 x 8.6 cm; 17.8 cm diagonal (6.1" x 3.4"; 7.0" diagonal)

Generation	Art.nr.
EVC-E	23093413

Visa motordata i din plotter

NMEA är en kommunikationsstandard som används för att ansluta sensorer, displayer och annan marin elektronik till ett nätverk. Med ett NMEA-gränssnitt kan du ansluta motorn till detta nätverk och aktivera motordata i en NMEA-kompatibel enhet, som t.ex. en plotter eller en multifunktionsdisplay.

Volvo Penta erbjuder NMEA 0183- och NMEA 2000-gränssnitt för att stödja din enhets kompatibilitet. Volvo Pentas Easy Connect-gränssnitt har dessutom både NMEA 2000-funktionalitet och Bluetooth-anslutning, vilket ger ännu fler möjligheter. Läs mer på sidorna 6–7.

EVC Generation	System	Art.nr.
EVC B-E4	NMEA 0183	3807587
EVC B-E4	NMEA 2000	22813366

1. 2. Logg 110 mm

Välj mph, km/h eller knop.

Art.nr.	Färg	Generation	Intervall	
21234531	Svart	MC (D3), EVC-C	0-40	a)
21234532	Vit	MC (D3), EVC-C	0-40	a)
21234533	Svart	MC (D3), EVC-C	0-60	a)
21234534	Vit	MC (D3), EVC-C	0-60	a)

3. Logg, 85 mm

Art.nr.	Färg	Hastighetsintervall	
874916	Svart	0-20 knop	a)
874929	Vit	0-20 knop	a)
874917	Svart	0-40 knop	a)
874930	Vit	0-40 knop	a)
881645	Svart	0-60 knop	a)
881650	Vit	0-60 knop	a)

4. 4-i-1-instrument

Instrument med 4 funktioner.

Art.nr.	Färg	Funktioner	
3847876	Svart	Kylvätsketemp., spänning, oljetryck, bränslenivå	b)
3885214	Vit	Kylvätsketemp., spänning, oljetryck, bränslenivå	b)
3847879	Svart	Kylvätsketemp., spänning, trimläge, bränslenivå	
3885215	Vit	Kylvätsketemp., spänning, trimläge, bränslenivå	

5. Bränslenivåmätare

Givare för bränslenivå krävs, 874840.

Art.nr.	Färg
874914	Svart
874926	Vit

6. Larminstrument

7 larm: oljetryck, vatten i bränslefilter, batteri, kylvätsketemperatur, kylvätskenivå, oljenivå, fel/allvarliga fel.

Art.nr.	Färg	
874915	Svart	
874927	Vit	c)

Temperaturmätare motorolja

Art.nr.	Färg	Temperatur
874905	Svart	0-150° C
874922	Vit	0-150° C
881857	Svart	40-300° F
881858	Vit	40-300° F

1

2

3

4

5

6

7

8

9

10

11

12

13

14

7. Oljetrycksmätare

Art.nr.	Färg	Tryck	
874908	Svart	0-7 bar	b)
874923	Vit	0-7 bar	b)
874919	Svart	0-100 PSI	b)
874932	Vit	0-100 PSI	b)

8. Temperaturmätare för kylvätska

Art.nr.	Färg	Temperatur
874904	Svart	0-120° C
874921	Vit	0-120° C
874918	Svart	40-250° F
874931	Vit	40-250° F

9. Instrument för vattentanknivå

Givare för färskvattennivå krävs, art.nr. 3809098.

Art.nr.	Färg
3809992	Svart
3809993	Vit

10. Instrument för roderläge

Beställ även givare 3809099 och 3594073.
SX och DPS kräver endast 3809099.

Art.nr.	Färg
3812914	Svart
3812917	Vit

11.12. Triminstrument, drev

Diameter 52 mm.

Art.nr.	Färg	Beskrivning
881648	Svart	LCD (7-40)
881654	Vit	LCD (7-40)
3812881	Svart	Analog
3812911	Vit	Analog

13. Turbotrycksmätare

Art.nr.	Färg	Intervall
874910	Svart	0-3 bar
874924	Vit	0-3 bar
874920	Svart	0-45 PSI
874933	Vit	0-45 PSI

14. Voltmätare för batterispänning

Art.nr.	Färg	Volt
881649	Svart	12 V
881658	Vit	12 V
874913	Svart	24 V
874925	Vit	24 V

a) Beställ även multigivare. Skrovmonterad 3587054. Akterspegelmonterad 3587055.
b) Ej D3.
c) Bensinmotorer - extra manöverplats

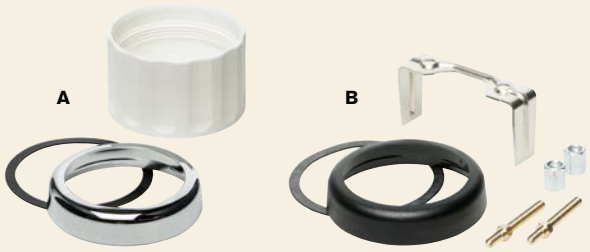

Monteringssats med frontring

A. Paneltjocklek upp till 12 mm/15 mm

Art.nr.	Instrument-diameter	Panel-tjocklek	Beskrivning
874709	52 mm	0-12 mm	Frontring, svart
874708	85 mm	0-12 mm	Frontring, svart
3847888	110 mm	0-15 mm	Frontring, svart
874733	52 mm	0-12 mm	Frontring, krom
874732	85 mm	0-12 mm	Frontring, krom
3885216	110 mm	0-15 mm	Frontring, krom

B. Paneltjocklek 12–25 mm

Art.nr.	Instrument-diameter	Panel-tjocklek	Beskrivning
881611	52 mm	12-25 mm	Frontring, svart
881612	85 mm	12-25 mm	Frontring, svart
881613	52 mm	12-25 mm	Frontring, krom
881614	85 mm	12-25 mm	Frontring, krom

X-ring till infäld panel

Art.nr.	Instrument-diameter	Beskrivning
874843	52 mm	Infälld
874844	85 mm	Infälld

Automatisk dimmerenhet (ADU)

Art.nr.
3848966

MEKANISK STYRNING REGLAGE OCH INSTRUMENT

MEKANISKA REGLAGE

Volvo Pentas mekaniska reglage bygger på precisionsmekanik och kännetecknas av hög kvalitet, tillförlitlighet och utmärkt prestanda. Använd med Xact-kablar för ännu smidigare hantering.

Segelbåtsreglage

Volvo Pentas mekaniska styrreglage för segelbåtar har utvecklats lika mycket med tanke på segling som styrning av motorn.

Egenskaper och fördelar:

- Designat för att minimera risken att linor fastnar i reglaget
- Stryktåligt och robust, designat för tuffa marina miljöer
- Rostfritt stål av hög kvalitet
- Stänkskyddad installation
- Pålitlig och beprövad mekanism med justerbar friktionsbroms
- Mekanismen kan monteras horisontellt eller vertikalt
- Neutrallägeskontakt finns som tillval

Art.nr.	Beskrivning
22688044	Spak & liten kåpa (rostfritt stål)
851601	Mekanism
855352	Neutrallägeskontakt
Välj längd	Reglagekabel

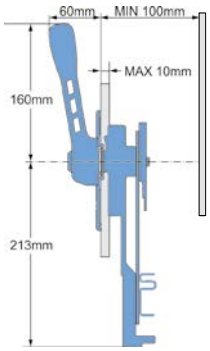

Uppgradera ditt befintliga Volvo Penta segelbåtsreglage

Om du har en tidigare modell av styrreglage för segelbåt kan du lätt uppgradera den med en ny spak och skyddsplåt i rostfritt stål. Om den befintliga styrmekanismen är i gott skick behöver den inte bytas.

Olika uppgraderingsalternativ är tillgängliga beroende på storleken på din befintliga skyddsplåt. – Se tabellen.

Uppgradering från stor skyddsplåt (107 x 166 mm)

Art.nr.	Beskrivning
22576994	Spak (rostfritt stål)
22167713	Stor skyddsplåt* (rostfritt stål)
851601	Mekanism (för skyddsplåt av rostfritt stål)
853713	Stor skyddsplåt (svart plast)
1140095	Mekanism (för skyddsplåt av svart plast)
855352	Neutrallägeskontakt

Uppgradering från liten skyddsplåt (100 x 121 mm)

Art.nr.	Beskrivning
22688044	Spak och liten skyddsplåt* (rostfritt stål)
851601	Mekanism
855352	Neutrallägeskontakt

* Om du behåller den befintliga styrmekanismen kommer mindre justeringar behövas för att passa den nya skyddsplåten i rostfritt stål (exakt information finns i de medföljande installationsanvisningarna).

Xact Motorbåtsreglage

Utbudet av reglage för mekaniskt styrda motorer har tagits fram med fokus på ergonomi och säkerhet. Lätt manövrerade trimknappar och neutral säkerhetsbrytare är standard för alla modeller. Detta kombineras med en toppmodern mekanism för jämn men stabil drift. Du får ett säkert, robust och bekvämt reglagepaket.

Detta är nästa generation av Xact-reglage som ersätter tidigare versioner.

Toppmontering

Utmärkt ergonomi, elegant design och toppmodern mekanism garanterar en jämn och stabil drift.

Egenskaper och fördelar:

- Neutral uppvärmning – Frikopplingsknapp för uppvärmning av motorn i neutralläge.
- Säkerhetsbrytare för neutralläge – Elektrisk neutralsäkerhetsbrytare som förhindrar att motorn startas med växel ilagd.
- Trim och tilt-knapp – Taktilt reglage för enkel manövrering av drevets trim och tilt.
- Master för trim och tilt – Taktilt reglage för att trimma båda dreven (endast dubbeldrev).
- Friktionsjustering – Justerbar friktionsbroms för fininställning av spakens motstånd.

Art.nr	Beskrivning
22928974	Toppmonterat reglage för enkelinstallation med trimreglage och förlängningskablage
22928976	Toppmonterat reglage för dubbelinstallation med trimreglage och förlängningskablage
22903907	Sidomontering med trimreglage, säkerhetslina och förlängningskablage
22928971	Sidomontering med trimreglage och säkerhetslina

Xact-reglagekablar tillgängliga på sidan 22.

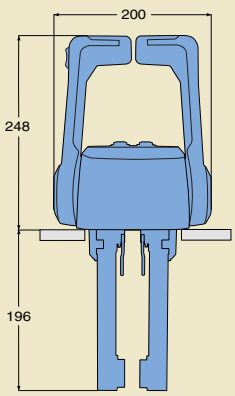

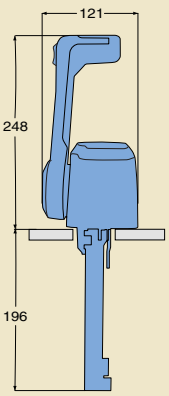

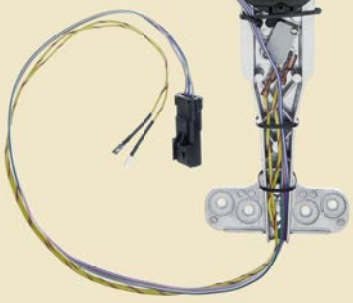

Alla reglage har förmonterade reglagemekanismer.

Sidomontering

Med ergonomi i toppklass, neutrallägesspärr och säkerhetslina är den det perfekta valet för singelinstallationer. Designad för montering på styrbords sida.

Egenskaper och fördelar:

- Neutrallägesspärr – Mekanisk neutrallägesspärr, förhindrar oavsiktligt växelbyte.
- Neutral uppvärmning – Frikopplingsknapp för uppvärmning av motorn i neutralläge.
- Säkerhetsbrytare för neutralläge – Elektrisk neutralsäkerhetsbrytare som förhindrar att motorn startas med växel ilagd.
- Trim och tilt-knapp – Taktilt reglage för enkel manövrering av drevets trim och tilt.
- Säkerhetsavsstängningsbrytare – Ansluten till den medföljande säkerhetslinan för nödavstängning av motorn.
- Friktionsjustering – Justerbar friktionsbroms för finjustering av spakens motstånd.

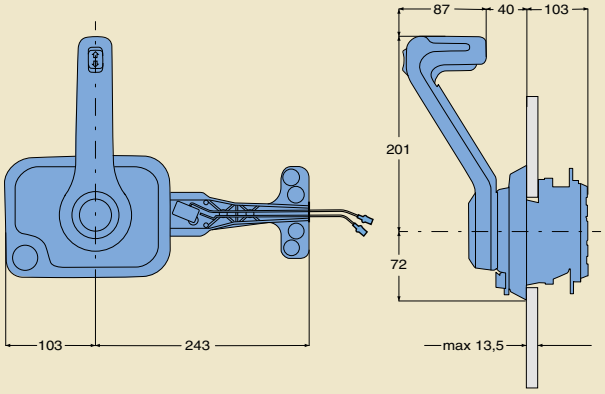

HÅLMÖNSTER/UTSKÄRNING

Toppmontering, dubbel

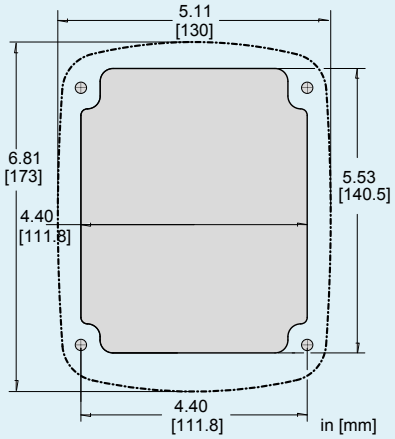

Toppmontering

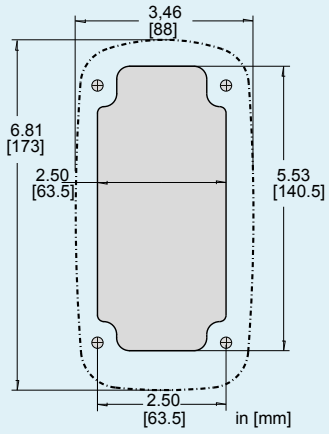

Sidomontering

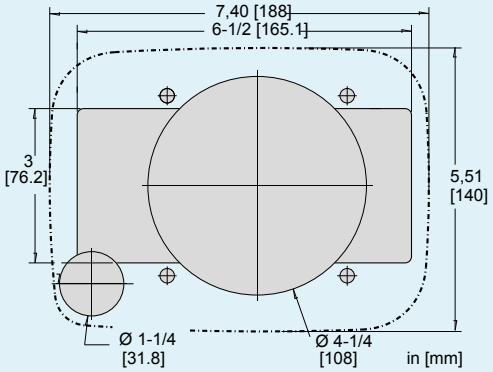

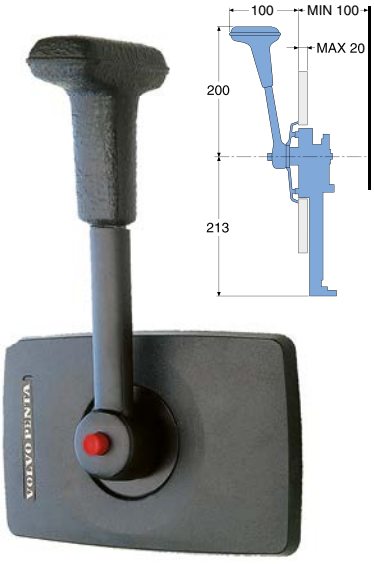

Spaksats PC-741, sidomontage

Reglagemekanism för sidomontage, art.nr 1140095.

Art.nr.
1140092

Spaksats PC-841, sidomontage med Power Trim-funktion

Reglagemekanism för sidomontage, art.nr 1140095.

Art.nr.
1140091

Reglagemekanism för toppmontage

Reglagemekanismen beställs separat för spaksatser PC-740 och PC-840.

Volvo Pentas reglagemekanism har en enkel och säker konstruktion och är tillverkad i korrosionsbeständigt material. Mekanismen har en s k accelererande rörelse, vilket anpassar gaspådraget till en jämn och ekonomisk acceleration.

Till enspaksreglage för dubbelinstallation krävs två reglagemekanismer.

Art.nr.
851600

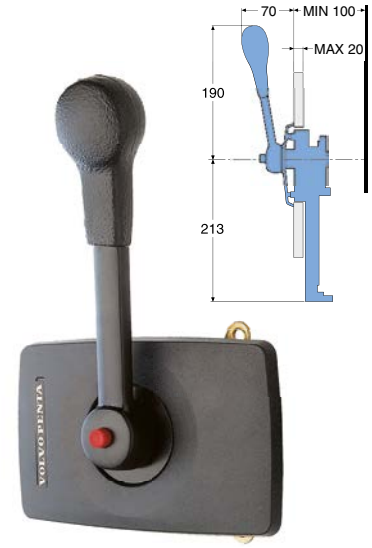

Spaksats PC-741 med segelbåtsspak, sidomontage

Segelbåtsspaken är specialutformad med tanke på att skot och annat tågvirke inte skall fastna. Reglagemekanism för sidomontage, art.nr 1140095.

Art.nr.
1140093

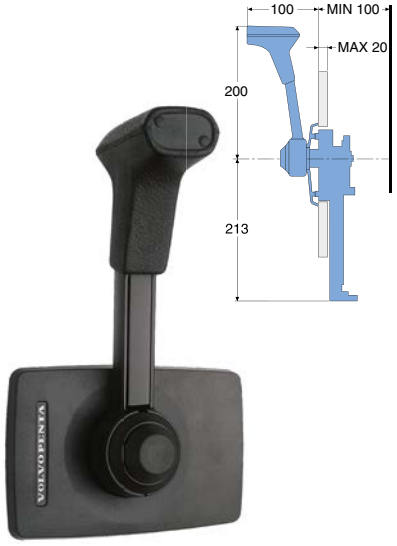

Spaksats PC-841, sidomontage

Reglagemekanism för sidomontage, art.nr 1140095.

Art.nr.
1140090

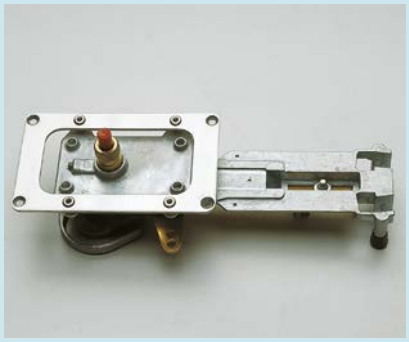

Reglagemekanism för sidomontage

Reglagemekanismen beställs separat för PC-741 och PC-841. Volvo Pentas reglagemekanism har en enkel och säker konstruktion och är tillverkad i korrosionsbeständigt material.

Mekanismen har en s.k. accelererande rörelse, vilket anpassar gaspådraget till en jämn och ekonomisk acceleration.

Art.nr.	Benämning
1140095	PC-741/841

Reglagemekanismer och kablar ingår ej, om det inte uttryckligen anges.

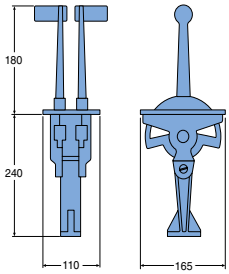

Tvåspaksreglage PC-870/871, toppmontage

I tvåspaksreglagen har växling och gaspådrag separata spakar. Spaken för gaspådrag har individuellt justerbar friktionsbroms som gör det möjligt att ställa in efter personligt önskemål. Det finns två utföranden med växelspaken på antingen barbord eller styrbord sida. Vid dubbelinstallation kan man kombinera reglagen så att båda gaspådragen centreras till mitten. En mekanisk neutrallägesspärr medger växling endast vid tomgångsvarv. En neutrallägeskontakt, som medger start endast då växelspaken står i neutralläge, är också standard som extra säkerhet.

Reglaget levereras med monteringssats för förenklad installation av reglagekabel 333.

För installation med reglagekabel 443:
Börja vid motorn med två korta 333-kablar för pådrag och växling, skarva till 443-kabel med 2 st adaptersatser, art.nr 1140081, och avsluta vid reglaget med anslutningssats, art.nr 1140073.

För dubbla manöverplatser med reglage PC-870/871 behövs:

2 st reglage

2 st fästgafflar, art.nr 1140074 för kabel 333

2 st fästgafflar, art.nr 1140075 för kabel 443

2 st reglagekablar mellan övre och undre manöverplats

2 st reglagekablar till motor resp. transmission

OBS! För dubbla manöverplatser med reglage PC-870/871 fordras ingen DS-enhet.

Art.nr.	Reglage	Växelspak
1140067	PC-870	Babord
1140068	PC-871	Styrbord

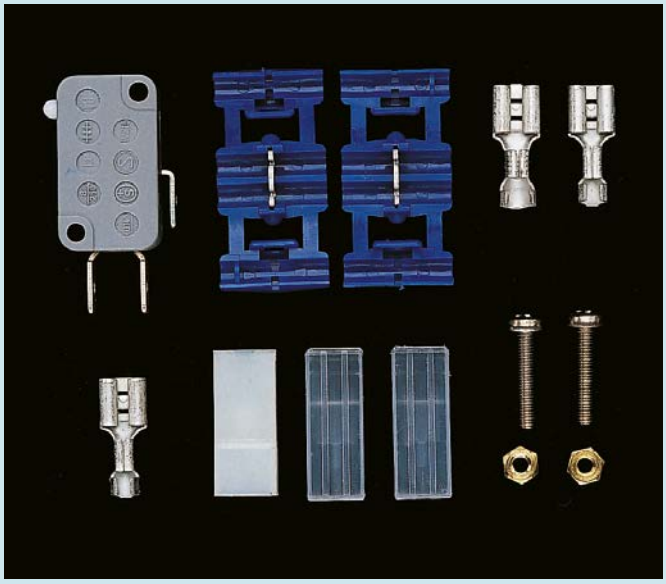

Neutrallägeskontakt

Passar till PC-740/741 och PC-840/841. Kontakten förhindrar oönskade manövrer eftersom start av motorn är möjlig endast när växelspaken är i neutralläge.

Art.nr.	Passar
855352	PC-740/741/840/841

Säkerhetslina

Nödstoppet är en viktig säkerhetsdetalj för snabba båtar. Den består av två delar, en del som är ansluten till motorernas elektriska system och en kabel som är ansluten till föraren. Om föraren skulle falla i båten eller överbord bryts strömmen till motorn omedelbart och motorn stannar.

Art.nr.	Beskrivning
3889798	TMD22-KAD300
3889799	Bensinmotorer/D3 mek.
21469024	EVC-D till EVC-E3
3817104	EVC-A till EVC-C

Endast kabel

Art.nr.	Beskrivning
22027280	Passar 3889798-3889799
21552068	EVC sidomontage
3858779	Xact sidomontage, alla generationer

Reglagekablar och anslutningar

Volvo Pentas reglagekablar är tillverkade i korrosionsskyddat material med ytterhölje i HD-polyeten. De är konstruerade efter Volvo Pentas mycket höga krav på hög verkningsgrad och ett minimalt glapp. De är permanent smorda för minimal friktion och lång livslängd. För enkelinstallation behövs två kablar och för dubbelinstallation fyra.

X-act reglagekabel

Volvo Pentas X-act reglagekablar är utvecklade för att kombinera exakthet och hög verkningsgrad med minimal friktion och glapp. De har större flexibilitet än standardkablarna vilket underlättar vid montering.

Xact

Art.nr.	L, m
21633476	1.50
21633477	1.75
21633478	2.00
21633479	2.25
21633480	2.75
21633481	3.00
21633482	3.25
21633483	3.50
21633484	4.00
21633485	4.25
21633486	4.50
21633487	4.75
21633488	5.00
21633489	5.50
21633490	5.75
21633491	6.00
21633492	6.25
21633493	6.50
21633494	7.00
21633495	7.25

Art.nr.	L, m
21633496	7.50
21633497	7.75
21633498	8.25
21633499	8.50
21633500	8.75
21633501	9.00
21633502	9.25
21633503	9.75
21633504	10.00
21633505	10.25
21633506	10.50
21633507	11.00
21633508	11.25
21633509	11.50
21633510	11.75
21633511	12.00
21633512	12.50
21633513	12.75
21633514	13.00

Art.nr.	L, ft
21407218	3
21407219	4
3594991	4.7
3595377	5
40005275	6
21407220	7
21407221	8
21407222	9
21407223	10
21407225	12
21407226	13
21407227	14
21407228	15
21407229	16
21407230	17
21407231	18
21407232	19
21407233	20
21407234	21
21407235	22
21407236	23
21407237	24
21407238	25
21407239	26

Art.nr.	L, ft
21407240	27
21407241	28
21407242	29
21407243	30
21407244	31
21407245	32
21407246	33
21407247	34
21407248	35
21407249	36
21407250	37
21407251	38
21407252	39
21407253	40
21407254	41
21407255	42
21407256	43
21407257	44
21407258	45
21407259	46
21407260	47
21407261	48
21407262	49

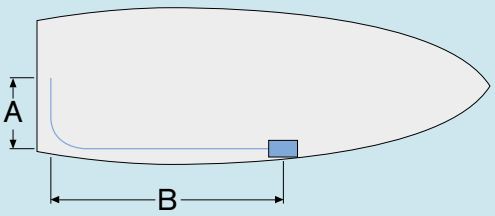

Det är viktigt att välja exakt kabellängd, färre böjar ger bättre funktion och hållbarhet. Mät, så rakt som möjligt, avståndet mellan reglage och motor-/transmissionsanslutningar. Beräkna 200 mm radie för alla böjar. Anpassa kabellängden enligt bilden L = A + B + 200 mm. Om måttet ligger mellan två kabellängder, runda av uppåt till längre kabel.

Kablarna får ej kapas.

INSTRUMENT TILL BENSINMOTORER SOM SAKNAR EVC

Volvo Pentas instrument för bensinmotorer som saknar EVC bygger på välbeprövade designkoncept som används av EVC-instrumenten, men som är modifierade för att kunna kommunicera med alla bensinmotorer som är tillverkade 2008 eller senare. Varvräknaren har en gateway (easy link) som gör att ytterligare EVC-mätare blir tillgängliga och skapar ett fullständigt instrumentpanelutbud.

Instrumentering

Varvräknaren är tillgänglig i både svart och vitt, och har en monokrom display för motortimmar och momentan bränsleförbrukning.

Inkluderat i varvräknaren finns en easy-link-gateway som gör det möjligt att ansluta instrument för drevtrim, oljetryck, kylvätsketemperatur och laddningsspänning.

Hastighetsmätaren har inbyggd GPS för exakt hastighet samt en display för visning av kurs och COG (kurs över grund).

Art.nr	Beskrivning
23040335	Varvräknare 85 mm, 6000 v/min, vit mätartavla
23040364	Varvräknare 85 mm, 6000 v/min, svart mätartavla
23045964	Fartmätare 85 mm, 60 knop, vit mätartavla
23045963	Fartmätare 85 mm, 60 knop, svart mätartavla
22894884	Kabel mellan motor och varvräknare. (nödvändig)
874759	1 m – förlängningskabel, varvräknare till ytterligare instrument
3807043	3 m – förlängningskabel, varvräknare till ytterligare instrument

Tillämpliga instrument

Utöver varvräknare och fartmätare kan även instrumenten nedan anslutas. Se sida 14–15 för mer information om instrumenten. Alla instrument är tillgängliga med vit eller svart mätartavla.

Motorns oljetryck

Kylvätsketemperatur

Trimposition

Trimposition

Batterispänning

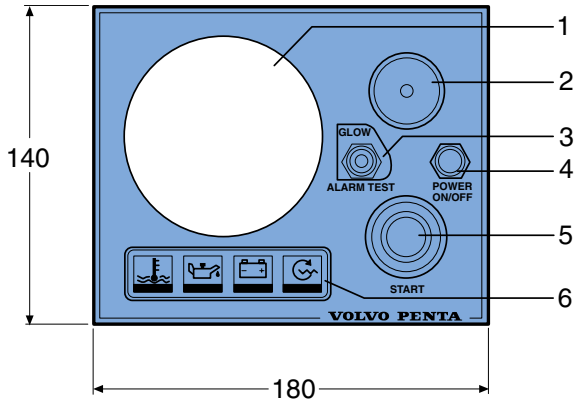

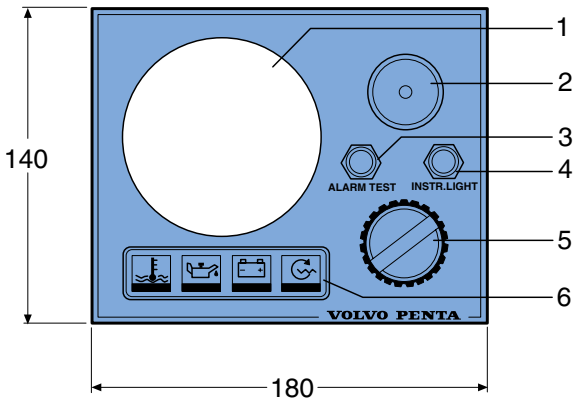

Instrumentpanel, standardtyp

Avsedd för en andra manöverplats, innehåller:

1. Plats för varvräknare
2. Larmsummer
3. Vippströmställare glödning/larmtest
4. Tryckströmställare instrumentbelysning
5. Startknapp
6. Larmpanel för
   - kylvätsketemperatur
   - smörjoljetryck
   - batteriladdning
   - glödning

Beställ också blindlock 858648 eller varvräknare.

Art.nr.	Beskrivning
873594	Instrumentpanel, 12 V
873998	Varvräknare, 3400 rpm, 12/24 V
873992	Varvräknare, 4600 rpm, 12/24 V

Instrumentpanel, standardtyp

Avsedd för en andra manöverplats, innehåller:

1. Plats för varvräknare
2. Larmsummer
3. Tryckströmställare larmtest
4. Tryckströmställare instrumentbelysning
5. Startlås
6. Larmpanel för
   - kylvätsketemperatur
   - smörjoljetryck
   - batteriladdning
   - glödning

Beställ också blindlock 858648 eller varvräknare.

Art.nr.	Beskrivning
3587077	Instrumentpanel, 12 V
3587076	Instrumentpanel, 24 V
873998	Varvräknare, 3400 rpm, 12/24 V
873992	Varvräknare, 4600 rpm, 12/24 V

Blindlock

För täckning av varvräknarens håltagning i instrumentpanelen om varvräknare inte skall installeras.

Art.nr.
858648

Spegelvänd instrumentpanel Flybridge

Utan instrument, lampor och strömställare. Samma utformning och mått som 3587074 men spegelvänd.

Art.nr.
860184

Frontring för instrument

Art.nr.	Instrumentdiameter	Håltagning
858643	52	60
873517	72	90

Larmtavla

Används då larmfunktionerna i en instrumentpanel flyttas från panelen och monteras separat. Tavlan har symboler för kylvätsketemperatur, oljetryck, batteriladdning och glödning.

OBS! Satsen innehåller endast hölje, resten tas från instrument-panelen.

Mått: 113 x 50 mm

Art.nr.
858876

Vippströmställare

Art.nr.
814322

Varvräknare, sats, dieselmotorer

Innehåller även timräknare. Passar till standard och de luxe-instrumentpaneler, 873594, 3587077, 860184 samt instrumentpanelsatser 873582.

Beställ vid behov också:

Frontring 873517

Hållare 873208

Art.nr.
873992

Instrumentsats med varvräknare

Innehåller: Varvräknarinstrument 3855604

Kylvätsketemperaturinstrument, 856811

Oljetrycksinstrument, 856812

Voltmeter, 873199.

Art.nr.
3858636

4” elektronisk display

För Volvo Penta EDC-motorer.

Art.nr.
22949191

Digital Power Trim instrumentsats

Avsedd för Flybridge-installation och är försedd med display som visar drevets trimvinkel. För manövrering av Power Trim kan manöverpanel 3855650 användas.

OBS! 3855650 beställes separat.

Art.nr.	Drevtyp
872498	DP-E/DP-G
3819708	SX/DP-S

Analogt Power Trim instrument

För DPX-drev. Visar trimvinkeln på drevet. För manövrering av Power Trim kan manöverpanel 3855650 användas.

Art.nr.
3851787

Manöverenhet Power Trim

Tryckströmställare för by-pass, 828718.

Vippströmställare, 814322.

Gummitätning för vippströmställare, 828743.

Manövrering från reglage, se Reglage.

Art.nr.
3855650

Bränslemätare, sats

Mätaren visar återstående mängd bränsle i tanken, en mycket viktig uppgift med hänsyn till säkerheten till sjöss. Givaren, som installeras i tanken, är försedd med flottör som följer bränslenivån.

Art.nr.
873808

Bränslemätare, instrument

Enbart instrument till 873808. Inkl hållare men utan frontring, frontring, se 858643.

Art.nr.
863940

Givare till bränslemätare

Enbart givare till 873808.

Art.nr.
873772

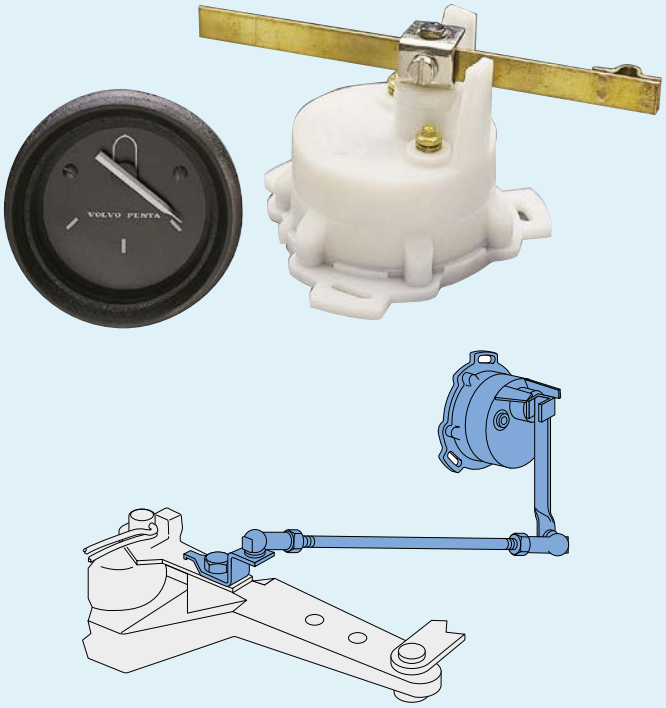

Roderindikator, sats för drev

Indikatorn visar drevets styrvinkel och är ett ovärderligt hjälpmedel vid manövrering och tilläggning i trånga hamnar. Komplett sats för anslutning av givaren direkt till drevets styrarm.

Art.nr.
1140463

Roderindikator, instrument, 24 V

Inkl hållare men utan frontring.
Frontring, se 858643.

Art.nr.
874416

Roderindikator, sats

Indikatorn visar rodervinkeln och är ett ovärderligt hjälpmedel vid manövrering och tilläggning i trånga hamnar.

Innehåll: Instrument, sensor, kablar och frontring.

För DPH drev, beställ även 3594718.

Art.nr.
1140465

Roderindikator, instrument

Enbart instrument till 1140465. Inkl hållare men utan frontring. Frontring, se 858643.

Art.nr.
863944

Givare till roderindikator

Enbart givare till 1140463 och 1140465.

Art.nr.
837772

STYRNING

Volvo Penta erbjuder tillförlitliga mekaniska och hydrauliska system. Båda systemen har No Feedback-funktioner, vilket förhindrar att styrningen påverkas av yttre krafter som vågor och liknande. Alla Volvo Pentas rattar är speciellt framtagna för marina miljöer och tillverkas av icke-magnetiska och korrosionsresistenta material.

VOLVO PENTAS STYRSYSTEM

Med tiltmekanismen kan båtföraren själv välja den bekvämaste rattvinkeln. Det är bara ett exempel på den överlägsna styrkontroll som uppnås med Volvo Pentas elektroniska, hydrauliska och mekaniska styrsystem. Mer information kan du få från din lokala Volvo Penta-återförsäljare eller via www.volvopenta.com

Ratt

- Utformad för att matcha Volvo Pentas reglage och displayer
- Icke-magnetiskt rostfritt stål
- Genomgående kvalitetsmaterial
- Passar de flesta styrsystem
- Rattnav ingår
- Överensstämmer med EN 28848-standarden i direktivet om fritidsbåtar (94/25/EG) och med ABYC P22 säkerhetsstandarder för rattar.*

Modell	Klassisk Mahogny	Läder	Rostfritt	Sport Mahogny
Art.nr.	21729995	21649809	21673214	3843317
Grepp	Mahogny	Läder	316 Rostfritt stål	Mahogny
Ekrar	316 Rostfritt stål	304 Rostfritt stål	316 Rostfritt stål	Anodiserat aluminium
Rekommenderad användning	Inomhus/hytt	Inomhus/hytt	Utomhus	Inomhus/hytt
Diameter	350 mm	350 mm	370 mm	340 mm
Montering	Avsmalnande axel, std ¾"	Avsmalnande axel, std ¾"	Avsmalnande axel, std ¾"	Avsmalnande axel, std ¾"

* Gäller inte rattmodellen Sport Mahogny.

Hydraulisk styrning

Kraften som behövs för att styra en båt med hydrauliskt styrsystem står i omvänd proportion till antalet varv på ratten mellan fulla rattutslag. Antalet rattvarv beror på förhållandet mellan cylinderns volym, pumpens slagvolym och hur fritt styranordningen (t.ex. rodret) löper. En cylinder med stor volym och en pump med liten slagvolym ger fler rattvarv och en cylinder med liten volym och en pump med stor slagvolym ger färre rattvarv. Färre rattvarv betyder snabbare styrningsrespons, men mer kraft behövs. Å andra sidan betyder fler rattvarv långsammare styrningsrespons, men mindre kraft behövs.

Rattpumpar för hydraulisk styrning finns tillgängliga i tre olika slagvolymer: 28 cc, 33 cc och 39 cc. Varje storlek finns tillgänglig för tre olika sorters montering: utanpåliggande, infälld och ställbar rattvinkel. Det finns tre styrcylinderstorlekar, som samtliga är avsedda för roderinstallationer: 116 cc, 168 cc och 215 cc.

Justerbar ratt

Tiltmekanismen har fem spärrlägen inom 48 graders (+/- 24 grader) tiltvinkel på ratten. Med tiltmekanism för styrningen kan båtföraren välja rattvinkel efter eget tycke och smak.

Hydraulisk styrning

Art.nr.	Pumpvolym cm³/rattvarv	Pumpvikt	Antal kolvar	Pump	Max. rattdia.	Vikt, kg	
22275070	28 cc	711 mm	5	Rattpump, för utanpåliggande mont.	70 bar	5 kg	
22275071	33 cc	711 mm	7	Rattpump, för utanpåliggande mont.	70 bar	5 kg	
22275072	39 cc	711 mm	7	Rattpump, för utanpåliggande mont.	70 bar	5 kg	
22275073	28 cc	711 mm	5	Rattpump, för infälld montering	70 bar	5 kg	
22275074	33 cc	711 mm	7	Rattpump, för infälld montering	70 bar	5 kg	
22275075	39 cc	711 mm	7	Rattpump, för infälld montering	70 bar	5 kg	
22275076	28 cc	508 mm	5	Rattpump, för ställbar rattvinkel	70 bar	5 kg	a)
22275077	33 cc	508 mm	7	Rattpump, för ställbar rattvinkel	70 bar	5 kg	a)
22275078	39 cc	508 mm	7	Rattpump, för ställbar rattvinkel	70 bar	5 kg	a)
22299003				Tiltmekanism			

a) Mekanism för ställbar rattvinkel krävs, beställes separat.

Styrcylindrar för roderinstallation

Art.nr.	3/8" (9,5 mm) slanganslutning	Styrkraft, kg	Slaglängd	Vridmoment	Volym, cm³
3809981		455 kg	178 mm	53 kgm	116
3809982		682 kg	178 mm	87 kgm	168
3809983		682 kg	228 mm	111 kgm	215

Monteringsdetaljer

Art.nr.	Beskrivning
1140584	Hydraulslang 3/8"
192618	Avluftningsslang
3809446	Transmissionsolja, 1 liter

Parallellstag

För dubbel motorinstallation. Enligt EN 28848-standard Recreational Craft Directive (94/25/EC). Enligt ABYC P22 säkerhetsstandard för rattar.

Art.nr.	CC mellan motorer	Drevtyp
3841706	660-1040 mm	SX/DP-S
3841707	840–1220 mm	SX/DP-S
3594639	1000–1240 mm	DPH/DPR

1

2

3 4

Mekanisk styrning

Rattstyrningarna finns i fyra modeller som samtliga har en planetväxelkonstruktion. Denna konstruktion ger ett optimalt utväxlingsförhållande med så liten fysisk ansträngning som möjligt, ökad effektivitet och mindre momentåterkoppling jämfört med billigare styrningar med enkelt pinjongdrev.

Bild	Art.nr.	Beskrivning	
2	3818019	Styrväxel för infälld montering	a)
2	21580930	Styrväxel No-Feedback för infälld montering	a)
1	3818025	Styrväxel för ställbar rattvinkel	b)
1	3818027	Styrväxel No-Feedback för ställbar rattvinkel	b)
4	3818098	Monteringssats 90 grader svart	
	3818096	Monteringssats 70 grader svart	
	3883509	Monteringssats 90 grader vitt	
3	3883508	Monteringssats 70 grader vitt	
1	22299003	Tiltmekanism	

a) Monteringssats krävs, beställes separat.
b) Mekanism för ställbar rattvinkel krävs, beställes separat.

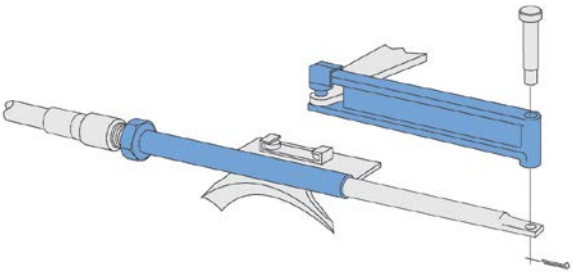

Styrkabelfäste

Styrkabelfästet används för fixering av styrkabelhöljet vid DP-E-drev utan servostyrning.

Art.nr.
872388

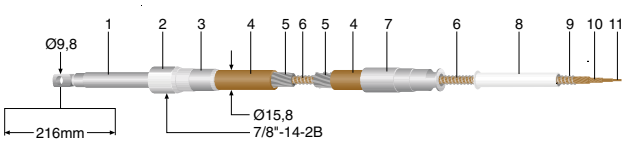

Styrkabel

Volvo Penta styrkabel är en högkvalitetsprodukt som är konstruerad för att ge optimal verkningsgrad, d v s minsta möjliga manöverkraft vid minsta möjliga glapp.

1. Teleskoprör
2. Kopplingsmutter
3. Ändhylsa
4. Ytterhölje av HD-polyeten
5. Armering av oljehärdad ståltråd
6. Innerkabel
7. Ändhylsa
8. Skyddshölje av vit HD-polyeten
9. Omspinningstråd av fjäderstål
10. 36-trådig stållina, vänster- och högerslagen
11. Kärntråd

Art.nr.	Kabel-längd, m
3848176	2.00
3848177	2.25
3848178	2.50
3848179	2.75
3848180	3.00
3848181	3.25
3848182	3.50
3848183	3.75
3848184	4.00
3848185	4.25
3848252	4.50
3848253	4.75
3848254	5.00
3848255	5.25
3848347	5.50

Art.nr.	Kabel-längd, m
3848348	5.75
3848349	6.00
3848350	6.25
3848351	6.50
3848352	6.75
3848353	7.00
3840265	7.25
3848355	7.50
3840267	7.75
3848357	8.00
3848358	8.25
3848359	8.50
3848360	8.75
3848517	9.00

TRIMPLANSYSTEM

Volvo Pentas Boat Trim System (BTS) med patenterad interceptorteknik ger full kontroll över gångläget med snabb respons på trimkommandon, kommer snabbare upp i planing, har lägre bränsleförbrukning och bekvämare gång. Lägger du dessutom till det automatiska trimalternativet hålls båten perfekt trimmad – utan att du behöver röra ett finger!

Detta trimsystem passar perfekt för nästan alla planande båtar i intervallet 17 till 40+ fot. Utombordare, drev eller inombordare spelar ingen roll, dess kompakta design gör att den är lätt att installera. Satserna levereras med en komplett installationsguide vilket gör det enkelt att uppgradera från konventionella trimplan.

Din nytta:

- Ökad bränsleeffektivitet.
- Bättre lyft och mindre motstånd än med konventionella trimplan.
- Kommer snabbare upp i planing.
- Intuitiv, användarvänlig kontrollpanel.
- Automatisk trimplanfunktion (tillval)

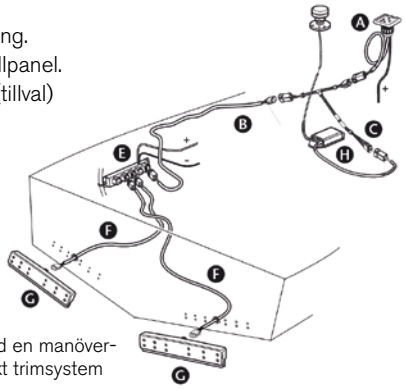

Enkelinstallation med en manöverplats och automatiskt trimsystem

BTS 300 mm sats, Art.nr. 21914554	
2 Interceptorenheter, 300	2 x 22656800
1 Kontrollpanel	1 x 21809318
1 Styrenhet	1 x 21546221
2 Kablar, 2,5 m	2 x 3817171
1 Kabel, 5 m	1 x 874789

BTS 450 mm sats, Art.nr. 21914555	
2 Interceptorenheter, 450	2 x 22656801
1 Kontrollpanel	1 x 21809318
1 Styrenhet	1 x 21546221
2 Kablar, 4 m	2 x 3817172
1 Kabel, 9 m	1 x 889551

Automatic Boat Trim sats, Art.nr. 21561103 ***	
1 GPS-mottagare	1 x 3847459
1 Gånglägesstyrenhet	

Beställnings- och komponentguide

	Benämning	Art.nr.	Enkelinstallation					Dubbelinstallation				
	Standardkomponenter		2x300	2x450	2x300+ 2x450	4x300	4x450	2x300	2x450	2x300+ 2x450	4x300	4x450
A	Kontrollpanel	21809318	1	1	1	1	1	2	2	2	2	2
B	6-polig kabel (välj längd)		1	1	1	1	1	1	1	1	1	1
	5 m	874789										
	7 m	889550										
	9 m	889551										
	11 m	889552										
	13 m	888013										
C	6-polig Y-kabel	3588972						1	1	1	1	1
D	6-polig förlängningskabel (välj längd)							1	1	1	1	1
	1,5 m	3889410										
	3 m	3842733										
	5 m	3842734										
	7 m	3842735										
	9 m	3842736										
	11 m	3842737										
E	Styrenhet	21546221	1	1	1	1	1	1	1	1	1	1
F	4-polig kabel (välj längd)		2	2	4	4	4	2	2	4	4	4
	2.5 m	3817171										
	4.0 m	3817172										
G	Interceptorenhet 300 mm	22656800	2		2	4		2		2	4	
	Interceptorenhet 450 mm	22656801		2	2		4		2	2		4
	Tillvalskomponenter											
H	Boat Trim System***	21561103	1	1	1	1	1	1	1	1	1	1
	Återställningsbar brytare, 8 A**	966689	2	2	2	2	2	2	2	2	2	2

* Obs! För varje extra manöverstation (max. fyra manöverstationer möjligt) tillkommer en extra kontrollpanel (A), en 6-polig Y-kabel (C) och en 6-polig förlängningskabel (D).

** Obs! Om båten inte har en separat säkringsbox tillgänglig får Volvo Pentas återställningsbara 8 A-brytare användas. 966689 är inte gnistsäker och får därför inte användas i bensinmotorrum.

*** Obs! En 6-polig Y-kabel (C) behövs alltid för installationen. Beroende på typ av installation kan det även behövas en 6-polig förlängningskabel (D). Den 6-poliga kabeln på gånglägesstyrenheten (H) är ca 25 cm.

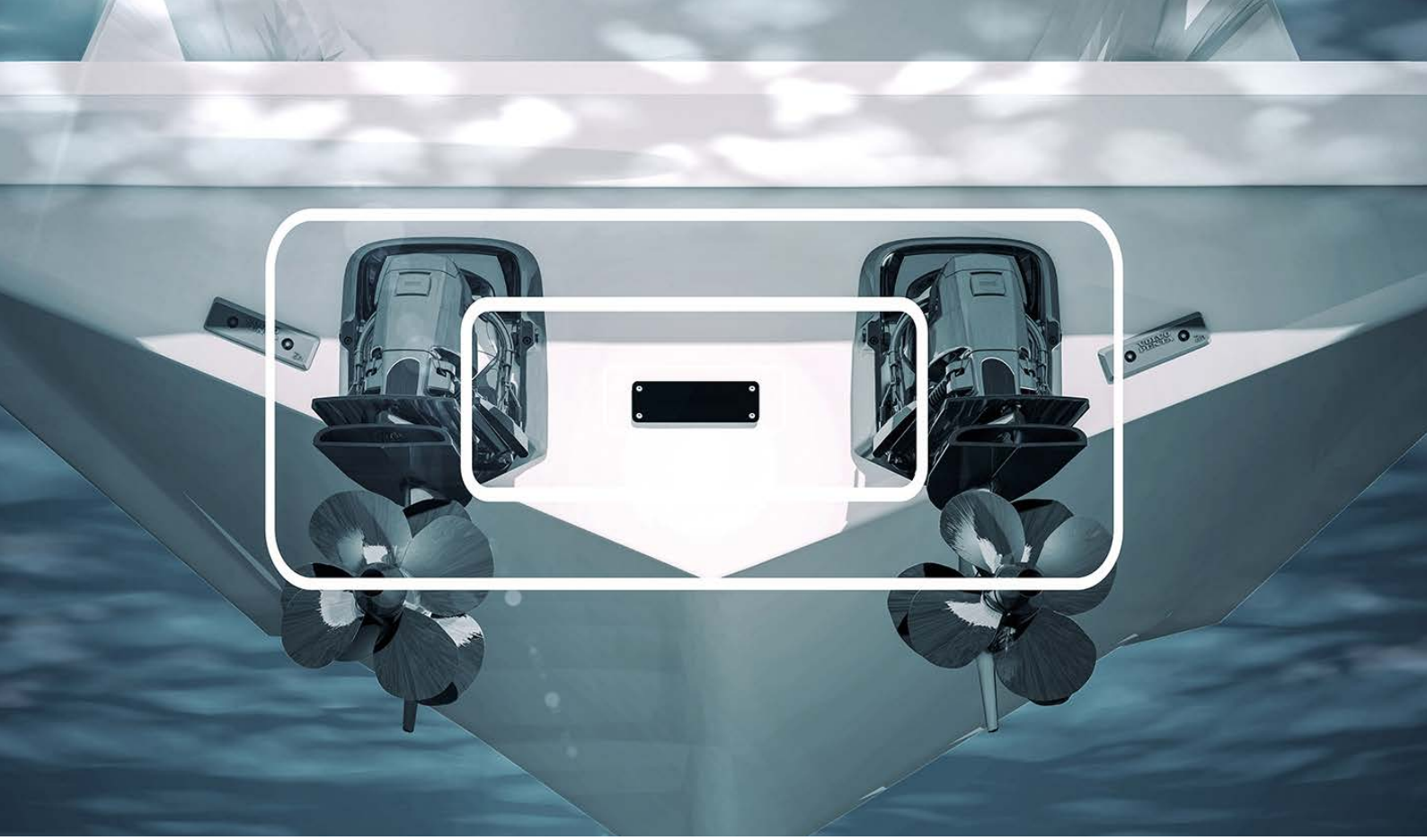

AKTIVT KORROSIONSSKYDD

Volvo Pentas aktiva korrosionsskydd (ACP) ger enklare ägande och bättre korrosionsskydd för ditt drev jämfört med konventionella offeranoder. Systemet mäter kontinuerligt drevets elektriska potential och använder vid behov pålagd ström för att skydda drevet.

ACP för Aquamatic drev

Systemet är tillgängligt för både enkel- och dubbelinstallationer och ger idealiskt korrosionsskydd – i både brack- och saltvatten. Systemet ersätter behovet av offeranoder på drevet.

Lätt att använda

Systemet är helautomatiskt och EVC-integrationen innebär att skyddsstatusen konstant övervakas och visas i motordisplayerna vid manöverplatsen. Inga offeranoder eller extra displayer krävs; lösningen ger dig extra trygghet.

Krav

- Drev: DPH, DPS, SX, OX, FWD eller DPR
- EVC (Electronic Vessel Control), generation C2 och senare
- EVC-displayer: 2,5", 4", 7" eller Glass Cockpit
- Glasfiberskrov

En komplett lösning

Det aktiva korrosionsskyddssystemet består av en manöverenhet, en akterspegelenhet och reservofferanoder (en per drev).

Systemet levereras med alla nödvändiga komponenter, inklusive installationsanvisningar och instruktionsbok. Kablarna kan dras uppåt längs akterspegeln och genom skrovet ovanför vattenlinjen.

Art.nr	Motor
23025862	Enkelinstallation
23254031	Dubbelinstallation

HUR FUNGERAR DET?

ACP-systemet använder katodiskt korrosionsskydd med pålagd ström (ICCP) för att skydda drevet. Systemet övervakar hela tiden drevets elektriska potential och justerar noggrant strömmen via akterspegelenheten för att se till att drevets potential ligger på säkra nivåer. De främsta fördelarna jämfört med konventionella offeranoder är att ett aktivt system bättre kan kontrollera skyddsnivån, att skyddsstatusen tydligt visas vid manöverplatsen och att inga anoder förbrukas när systemet är aktivt.

Även om systemet vanligtvis körs med mycket lägre effektnivåer har det en utströmskapacitet på upp till 1 A för att skydda drevet och därför rekommenderas du att ansluta landström när båten är förtöjd. När landström inte är tillgänglig slår systemet om och använder extrabatteriet. Om batteriets laddningsnivå sjunker under 75 % övergår systemet till övervakningsläge där skyddsstatusen kan visas vid manöverplatsen, men skyddet tillhandahålls av reservofferanoderna. Om batteriets laddningsnivå sjunker under 50 % inaktiveras systemet och förlitar sig återigen på reservofferanoderna.

ACP för Volvo Penta IPS

Systemet är tillgängligt för alla konfigurationer och ger idealiskt korrosionsskydd för drevet och propellrarna – i både brack- och saltvatten. Systemet ersätter standardsystemet med offeranoder monterade på akterspegeln.

Lätt att använda

Systemet är helautomatiskt och EVC-integrationen innebär att skyddsstatusen konstant övervakas och visas i motordisplayerna vid manöverplatsen. Inga offeranoder eller extra displayer krävs; lösningen ger dig extra trygghet.

Krav

- Drev: Volvo Penta IPS
- EVC (Electronic Vessel Control), generation C2 och senare
- EVC-displayer 2,5”, 4”, 7” eller Glass Cockpit
- Glasfiberskrov

En komplett lösning

Det aktiva korrosionsskyddssystemet består av en manöverenhet, en akterspegelenhet och reservofferanoder (en per drev).

Systemet levereras med alla nödvändiga komponenter, inklusive installationsanvisningar och instruktionsbok. Kablarna kan dras uppåt längs akterspegeln och genom skrovet ovanför vattenlinjen.

Art.nr.	IPS 1	IPS 15	IPS 2	IPS 3
Dubbel	22037078	22037078	22037078	22037078
Trippel	22037078	22037078	22564286	22564286
Kvadrupel	22037078	—	22564286	22564286

Art.nr.	Beskrivning
21200402	Förbindelsekabel mellan IPS-enheter. Beställ en för trippelinstallationer och två för kvadrupelinstallationer.

ACP-S för Aquamatic drev och utombordare

Detta är ett fristående system som är utformat för Aquamatic drev och utombordare. Det har lägre kapacitet än EVC-integrerade system och fungerar som ett komplement till standardofferanoderna snarare än att ersätta dem. Systemet rekommenderas inte för DPH-drev och stora utombordare.

ACP-S är utformat för att skydda ett Aquamatic drev eller utombordare, och en extrasats krävs vid installation på båtar med dubbla motorer.

Krav

- Glasfiberskrov som används i saltvatten.
- 12-volts elektriskt system

Art.nr.	Drevtyp
3587839	Aquamatic (ej DPH) och utombordare
3887090	SX-A, DPS-A

Systemet levereras komplett med kablar och detaljerade installationsanvisningar. Det enda som behövs för de flesta installationer är standardverktyg, en borr och tätningsmedel lämpat för undervattensmiljöer.

MOTORTILLBEHÖR

Volvo Penta-motorer är välkända världen över som tekniskt avancerade och tillförlitliga marina motorer.

Varje enskilt tillbehör är en viktig del i helheten och de är speciellt utvecklade för att fungera tillsammans. Alla tillbehör uppfyller våra tuffa krav på hållbarhet och tillförlitlighet och är designade för enkel montering på motor och drev för att undvika komplicerade anpassningar. Dessutom testas alla tillbehör lika noggrant som våra motorer.

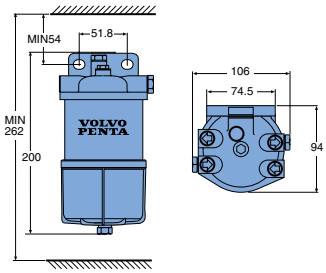

Bränslefilter/vattenavskiljare för dieselmotorer

Bränslefilter/vattenavskiljare för små dieselmotorer. Filtret är avsett att installeras mellan bränsletanken och motorn. Filtret levereras utan anslutningsdetaljer för bränsleledning (se anslutningsdetaljer för bränsleledning sid 41).

Art.nr.
877766

Filterelement för 877767 och 877766

Art.nr.
3581078

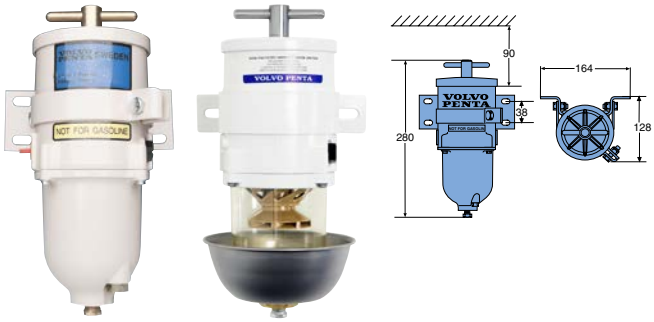

Bränslefilter/vattenavskiljare, dieselmotorer

Vatten och föroreningar samlas i den nedre, glasklara behållaren som kan tappas av genom en dräneringskran.

Detaljer för ledningsanslutning ingår inte.

Vikt: 2 kg

Flöde, max: 227 l/tim

Avskiljningsgrad: 10 mikron

Initialt tryckfall vid max. bränsleflöde, 10 mikron filterelement: 4,1 kPa

Rekommenderat filter: Utbytbart filterelement 861014, 3581760

Art.nr.	Beskrivning
877763*	Vit metallskål
22677639*	Genomskinlig skål

* Överensstämmer med tillämpliga delar av fritidsbåtsdirektivet 2013/53/EU Harmoniserad standard EN ISO 10088. Överensstämmer med klassificeringssällskapskrav för bränslesystem för förbränningsmotorer.

Filterinsats för 877762, 877763, 877764 och 22677639

Art.nr.	Mikron
861014	10
3581760	30
1147147	2

BRÄNSLESYSTEM

Tillförsel av rent bränsle till motorn är viktigt för säkerheten till sjöss och för att förhindra maskinhaveri.

Vattenlarm

För att så tidigt som möjligt varnas om vatten i bränsletanken skall vattensensorn placeras i bränslefiltret/vattenavskiljaren mellan bränsletanken och motorn. Sensorn kommer att upptäcka vatten i skålen på vattenavskiljaren och ge en tidig varning.

Vattenlarm (D3, D4 och D6)

För D3-D6 motorer har vi utvecklat en ny sensor som passar till bränslefilter/vattenavskiljare 877763, 877768 & 877764. Sensorn är ansluten till EVC-systemet och ger dig ett larm direkt i ditt EVC-instrument. Den fungerar också parallelt med existerande motormonterat vattenlarm.

Passar till D3/D4/D6 producerade 2011 eller senare. För 12V eller 24V system.

Art.nr.
21641493

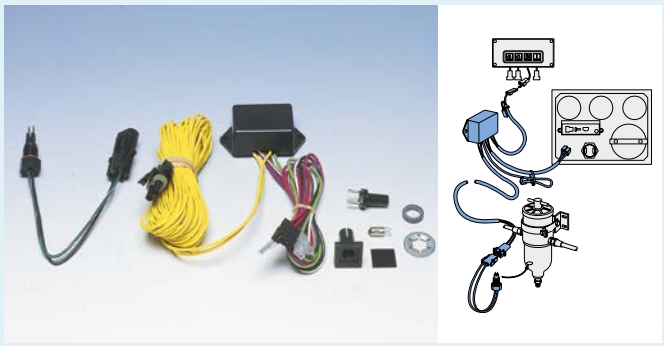

Vattenlarm

Passar bränslefilter/vattenavskiljare 877762, 877769, 877768, 877770, 877763, 877771, 889280. Larmet talar om för föraren med varningslampa och summer när det är dags att tömma vattenfiltret. När vattnet är bortdränerat slocknar varningslampan automatiskt. För 12 V eller 24 V system.

Art.nr.
1140724

Bränslefilter/vattenavskiljare, dieselmotorer

För tyngre dieselmotorer som används i krävande miljö med varierande drivmedelskvalitet.

Vatten och föroreningar samlas i den nedre behållaren varifrån det kan tappas av genom en dräneringskran. Helt i metall. Uppfyller US Coast Guards krav på brandmotstånd i öppen låga under 2,5 min.

Filtret levereras med ett 10 mikron filterelement men utan anslutningsdetaljer för bränsleledning.

Vikt: 3 kg

Flöde, max: 341 l/tim

Avskiljningsgrad: 10 mikron

Initialt tryckfall vid max. bränsleflöde, 10 mikron filterelement: 2,3 kPa

Rekommenderat filter: Utbytbart filterelement 3838852 och 889419

Art.nr.	Beskrivning
877768*	Vit metallskål
22677640*	Genomskinlig skål

* Överensstämmer med tillämpliga delar av fritidsbåtsdirektivet 2013/53/EU Harmoniserad standard EN ISO 10088. Överensstämmer med klassificeringssällskapskrav för bränslesystem för förbränningsmotorer.

Filterinsats för 877769, 877768 och 22677640

Art.nr.	Mikron
3838852	10
889419	30
889421	2

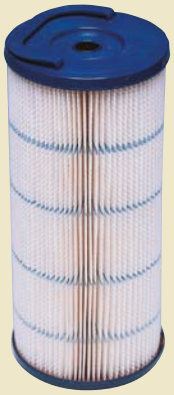

Filter för 877771, 889280 och 889281

Art.nr.	Mikron
3838854	10
889422	30
889425	2

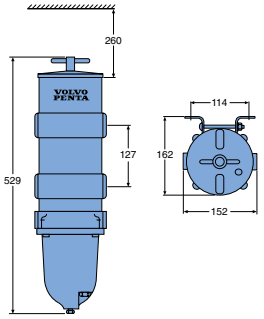

Bränslefilter/vattenavskiljare, dieselmotorer

För tyngre dieselmotorer som används i krävande miljö med varierande drivmedelskvalitet. Vatten och föroreningar samlas i den nedre behållaren varifrån det kan tappas av genom en dräneringskran. Helt i metall. Uppfyller US Coast Guards krav på brandmotstånd i öppen låga under 2,5 min.

Filtret levereras med ett 10 mikron filterelement men utan anslutningsdetaljer för bränsleledning.

Vikt: 5 kg

Flöde, max: 681 l/tim

Avskiljningsgrad: 10 mikron

Initialt tryckfall vid max. bränsleflöde, 10 mikron filterelement: 3,4 kPa

Rekommenderat filter: Utbytbart filterelement 3838854 och 889422

Art.nr.
877771*

* Överensstämmer med tillämpliga delar av fritidsbåtsdirektivet 2013/53/EU Harmoniserad standard EN ISO 10088. Överensstämmer med klassificeringssällskapskrav för bränslesystem för förbränningsmotorer.

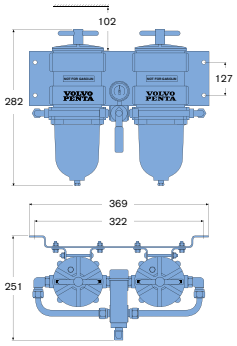

Bränslefilter/vattenavskiljare, dubbelt för dieselmotorer

Vikt: 7,7 kg

Flöde, max: 454 l/tim

Avskiljningsgrad: 10 mikron

Initialt tryckfall vid max. bränsleflöde, 10 mikron filterelement: 4,83 kPa

Rekommenderat filter: Utbytbart filterelement 861014

Art.nr.
877764*

* Överensstämmer med tillämpliga delar av fritidsbåtsdirektivet 2013/53/EU Harmoniserad standard EN ISO 10088. Överensstämmer med klassificeringssällskapskrav för bränslesystem för förbränningsmotorer.

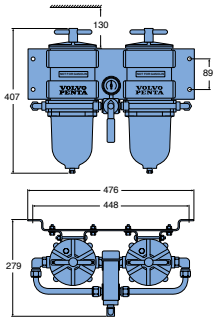

Bränslefilter/vattenavskiljare, dubbelt för dieselmotorer

För tyngre dieselmotorer som används i krävande miljö med varierande drivmedelskvalitet.

Dubbelfilter, helt i metall, med manometer som visar tryckfallet. Omkopplingsbart mellan vänster, höger eller båda filter och medger därför byte av filterinsats under gång. Uppfyller därmed klassningssällskapens krav för bränslesystem för framdrivningsmotorer. Uppfyller även US Coast Guards krav på brandmotstånd i öppen låga under 2,5 min.

Filtret levereras med ett 10 mikron filterelement men utan anslutningsdetaljer för bränsleledning.

Vikt: 10,4 kg

Flöde, max: 682 l/tim

Avskiljningsgrad: 10 mikron

Initialt tryckfall vid max. bränsleflöde, 10 mikron filterelement: 12,4 kPa

Rekommenderat filter: Utbytbart filterelement 3838852 och 889419

Art.nr.
877770*

* Överensstämmer med tillämpliga delar av fritidsbåtsdirektivet 2013/53/EU Harmoniserad standard EN ISO 10088. Överensstämmer med klassificeringssällskapskrav för bränslesystem för förbränningsmotorer.

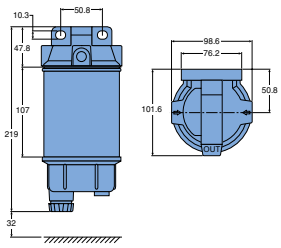

Extra bränslefilter/vattenavskiljare, för bensinmotorer

Filterelementet är av ”spin-on” typ. Levereras med ett 10 mikron filterelement men utan anslutningsdetaljer för bränsleledning (se 23.101).

Vikt: 0,9 kg

Flöde, max: 227 l/tim

Avskiljningsgrad: 10 mikron

Initialt tryckfall vid max. bränsleflöde, 10 mikron filterelement: 4,5 kPa

Rekommenderat filter: Utbytbart filterelement 857633

Produkten uppfyller kraven enligt Recreational Craft Directive 94/25/EC.

Art.nr.
877765*

* Överensstämmer med tillämpliga delar av fritidsbåtsdirektivet 2013/53/EU Harmoniserad standard EN ISO 10088.

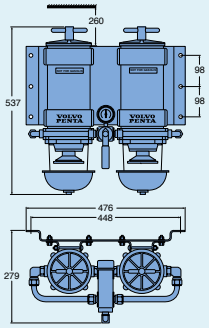

Bränslefilter/vattenavskiljare, dubbelt för dieselmotorer

För tyngre dieselmotorer som används i krävande miljö med varierande drivmedelskvalitet. Dubbelfilter med manometer som visar tryckfallet. Transparenta underdelar försedda med värmesköldar. Omkopplingsbart mellan vänster, höger eller båda filter och medger därför byte av filterinsats under gång. Uppfyller därmed klassningssällskapens krav för bränslesystem för framdrivningsmotorer. Uppfyller även US Coast Guards krav på brandmotstånd i öppen låga under 2,5 min.

Filtret levereras med 10 mikron filterelement men utan anslutningsdetaljer för bränsleledning.

Vikt: 11,3 kg (Metallskål: 13,6 kg)

Flöde, max: 1363 l/tim

Avskiljningsgrad: 10 mikron

Initialt tryckfall vid max. bränsleflöde, 10 mikron filterelement: 24,1 kPa (Metallskål: 25,5 kPa)

Rekommenderat filter: Utbytbart filterelement 3838854 och 889422

Art.nr.	Beskrivning
889280*	Genomskinlig skål
889281**	Vit metallskål

* Överensstämmer med tillämpliga delar av fritidsbåtsdirektivet 2013/53/EU Harmoniserad standard EN ISO 10088

** Överensstämmer med tillämpliga delar av fritidsbåtsdirektivet 2013/53/EU Harmoniserad standard EN ISO 10088. Överensstämmer med klassificeringssällskapskrav för bränslesystem för förbränningsmotorer.

Filterelement för 877765

10 mikron.

Art.nr.
857633

Bränsleslang

Högkvalitativ bränsleslang för vanligt förekommande bränslen såsom diesel och bensin samt även för etanolbaserade bränslen. Innerslang av FPM, mellanslang av ECO och ett CSM hölje. Detta ger möjlighet att hantera tex. biodisel, mycket låg permeabilitet och möjlighet att klara höga temperaturervariationer (-40°C till +120°C).

Brandbeständig enligt ISO7840 och ISO15540/15541. Typgodkänd enligt D.N.V. och M.E.D certifierad.

Levereras per meter.

Art.nr.	Inv. dia., mm	Utv. dia., mm
3830315	9,5	16,5

Bränsleslang

Brandbeständig bränsleslang enligt ISO7840-A1 och J1527 USCG typ 2. Innerdiameter 3/8" (9,5 mm). Säljs endast i hela meter. Rekommenderade rostfria slangklämmor; artikelnummer 961664.

Produkten uppfyller kraven enligt Recreational Craft Directive 94/25/EC. Levereras per meter.

Art.nr.	Innerdiameter
861057	Bränsleslang 3/8" (9,5 mm)

Bränslenivågivare

Bränslenivågivare erbjuder en allt-i-ett lösning för bränsletanken. Bränslenivågivare, in- och utgångar för motor såväl som dieselvärmare, luftning samt ytterligare en in/utgång, allt integrerat i en enhet. Bajonettfattningen gör att bränslenivågivaren lätt monteras på tank-anslutningen. NMEA anslutning för bränslenivå, 240-30 ohm (tom till full). M18 anslutningar för bränsle till motor och M16 för retur.

Art.nr.	Längd*
22682855	472 mm
22682856	527 mm
22682858	627 mm
22682859	676 mm

* Avstånd från övre insidan av tanken till nederdelen av bränslenivåmätaren.

Tankanslutning

Tankanslutningen har en bajonettanslutning för att bränslegivaren lätt ska kunna monteras. Tillverkad av polerat rostfritt stål med 38 mm bränslepåfyllningsanslutning. Levereras som sats, innehållande skruvar, packningar och monteringsanvisningar. Volvo Penta tätningsmedel 1161099 måste beställas separat.

Art.nr.
22548277

Art.nr.: 877763

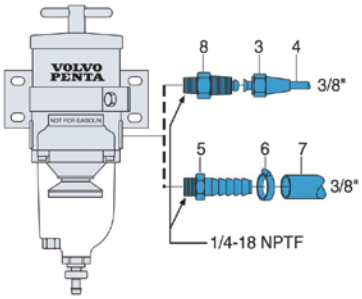

Art.nr.: 877768, 877769

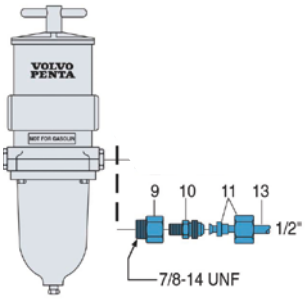

Art.nr.: 877770, 889280, 889281

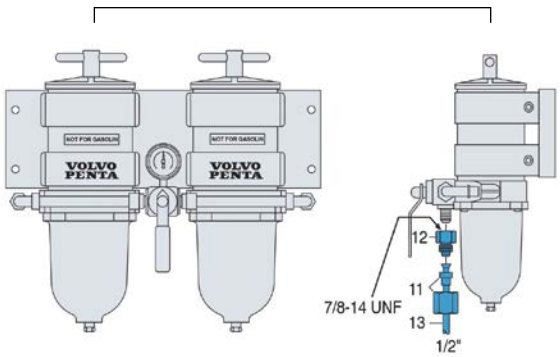

Art.nr.: 877771

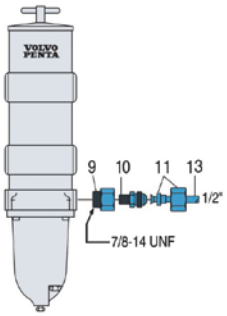

Art.nr.: 877766

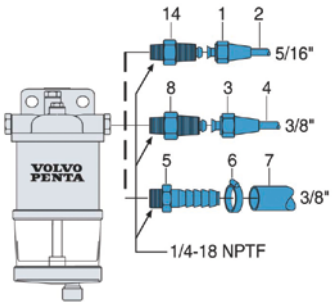

Art.nr.: 877765

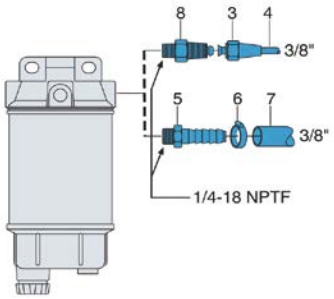

Anslutningsdetaljer för bränsleledning

Art.nr.	Nr	Beskrivning
954322	1	Överfallsmutter 5/16"
954305	2	Kopparrör 5/16"
954323	3	Överfallsmutter 3/8"
1140062	4	Kopparrör 3/8", 25 m
3825000	5	Slangnippel
961664	6	Slangklämma
861057	7	Bränsleslang 3/8"
954337	8	Nippel 3/8"
3825034	9	Adapternippel
3825512	10	Nippel 1/2"
3825513	11	Överfallsmutter 1/2"
3825511	12	Adapternippel
-	13	Kopparrör 1/2", ej lagerfört av Volvo Penta
190962	14	Nippel 5/16"

AVGASSYSTEM

Kompletta system med ljuddämpare, slangar, krökar och alla andra nödvändiga delar. Perfekt anpassade till respektive motorserie.

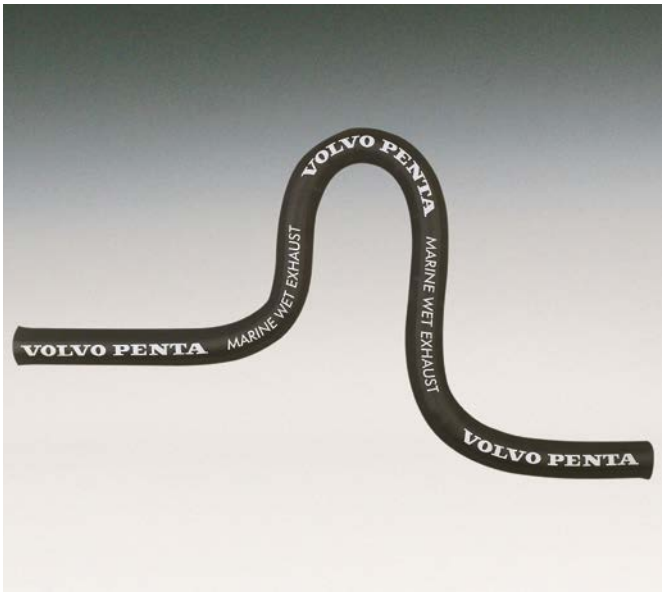

Vattenkylda system har många fördelar:

- Låg temperatur i avgasledningen möjliggör användning av gummislang.
- Mycket effektiv dämpning av avgasljudet.
- Små dimensioner och låg vikt.

Gummiavgasslangar

En ny böjlig avgasslang för marina avgassystem för våta avgaser. Uppfyller normerna för ISO13363 typ 2 (+580 °C) och för SAE J 2006 typ R2. Minimerad böjradie medger snabb och enkel installation. Förstärkt med flera lager syntetfiber och ståltrådspiral. Slät och jämn insida för minimalt avgasmottryck. Slät utsida.
Säljs per meter.

Art.nr.	Böjradie, mm	Rek rostfri slangklämma	Inv. dia., mm	Utv. dia., mm
1140664	200	961669	32	41.5
1140665	285	961671	45	55
1140670	305	961672	50	61.5
1140666	310	961673	57	69
1140671	355	961674	63	75
888212	455	22274886	76	88
1140667	535	22274887	89	101
1140668	610	22274888	102	115
1140669	760	3817828	127	140
1140672	950	3595350	152	165
1140673	1200	21609813	205	217

Rörkrök, våta avgassystem

Rörkröken ger en bättre installation med mindre risk för skarpa veck på avgasslangen.

Material: Rostfritt stål med vulster för slanganslutning.

Art.nr.	Böjvinkel, grader	Utv. dia., mm
828256	45	45
828255	45	57
843287	45	89
872017	45	100
872024	90	100

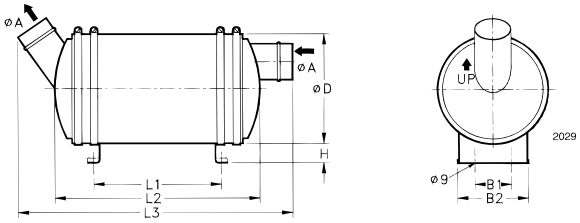

Ljuddämpare, våta avgassystem

Ljuddämparen ger effektiv dämpning med minimalt avgasmottryck. Samtidigt är ljuddämparen ett effektivt vattenlås med sin stora uppsamlingsvolym för utgående kylvatten. Detta eliminerar risken för vattenintrång i motorn när den stoppas. Fästkonsolerna är vridbara åt önskat håll för enklaste installation.

Material: Cordarmerat gummi med gavlar av rostfri syrafast stålplåt.

Art.nr.	ØA	ØD	B1	B2	H	L1	L2	L3	Slang dia.	
828064	45	165	60	112	30	208	334	440	45 mm	
828837	45	165	60	112	30	208	334	440	45 mm	a)
838327	57	165	60	112	30	408	535	645	57 mm	
842768	89	220	90	140	40	370	500	665	89 mm	
854760	100	218	90	114	40	375	450	500	100 mm	a)

a) Horisontellt utlopp, lämpligt vid begränsad installationshöjd.

Bordgenomföring, våta avgassystem

Bordgenomföringen är försedd med droppkant som förhindrar att kylvattnet missfärgar båtsidan. Med vulst för slanganslutning. Levereras komplett med slangklämmor.

Art.nr.	Material	Utv. dia., mm
828295	Aluminium	89
854754	Rostfritt stål	100
833738	Mässing	45
831781	Mässing	57

Avgastemperaturvakt, våta avgassystem

Vaktens känselkropp installeras i avgasledningen och ger signal till en indikeringslampa vid sjövattenbortfall och medföljande hög avgastemperatur.

Satsen innehåller: Känselkropp, kabelstam

Art.nr.	Passar motor
877773	MD2010-2040, D1-13-D2-75

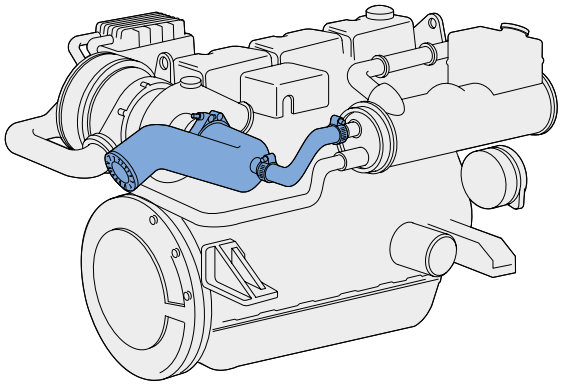

Avgasrisers

En avgasriser höjer upp avgaskröken. Den monteras på motorer med låg installation i förhållande till vattenlinjen. Risern minskar risken för att vatten tränger in i motorn via avgasledningen.

Art.nr.	Höjd
3884165	100 mm/4"
40005141	150 mm/6"
40005142	150 mm/6"
3886142	75 mm/3"
3888846	75 mm/3"
3581031	-
861253	100 mm/4"
861252	90 mm/3.5"
3862907	150 mm/6"

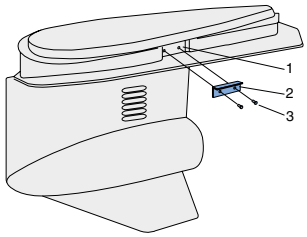

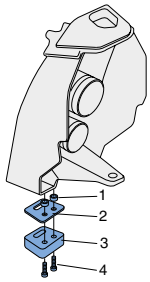

Avgastäcklocksatser

För att möta stränga regionala bullernivåkrav har Volvo Penta utvecklat avgastäcklocksatser för sköld och drev. Satserna är enbart avsedda för 3.0 och 4.3 bensinmotorer med SX-drev.

Avgastäcklock för sköld

OBS! Medlevereras som standard i senare 3.0 GS/SX motorpaket.

Innehåller: Distans, täcklock, anod (ingår inte i satsen), skruvar.

Art.nr.
3858758

Avgastäcklock för drev

OBS! Skall användas enbart i kombination med täcklocksats för sköld, 3858758.

Innehåller: Avgasport, nitar (2 per sida), täcklock (1 per sida).

Art.nr.
3856171

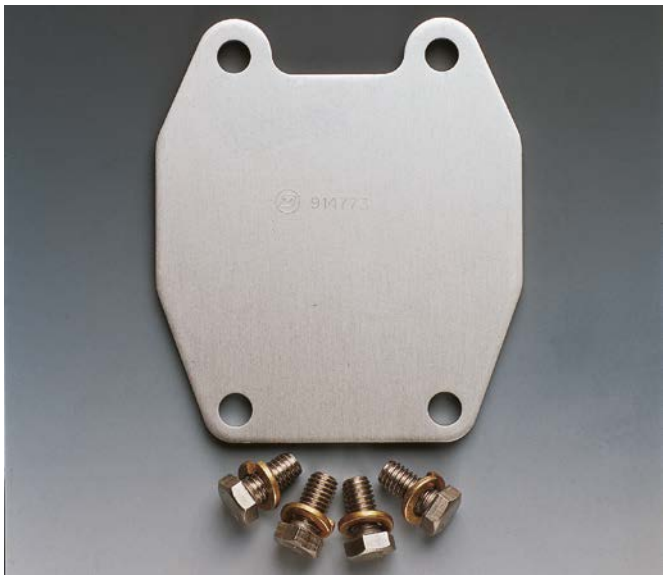

Avgastäcklock för sköld

På I/O-motorer går avgaserna som standard ut genom drevet. Om man önskar leda avgaserna till separat ljuddämpare måste man täcka för avgasporten i skölden.

Satsen innehåller: Täcklock, monteringsdetaljer.

Art.nr.	Drevtyp
3850889	SX/DP-S

KEMIKALIER

Det är viktigt att använda kemikalier av hög kvalitet, för att säkerställa maximal prestanda och driftsäkerhet samt maximalt skydd mot slitage. Därför erbjuder Volvo Penta ett utbud av högkvalitetsprodukter, utvecklade och testade specifikt för att uppfylla våra stränga specifikationer och strikta krav – vilket gör dem till det bästa valet för underhåll och reparation av våra produkter.

VOLVO PENTAS OLJOR

Tillsammans med Volvo Group investerar vi avsevärda resurser för att utveckla högprestandaoljor. Orsaken är enkel. I takt med att motorer fortsätter att utvecklas och får allt högre verkningsgrad, allt med exakt teknik och allt snävare toleranser, blir avstånden mellan komponenterna allt mindre, vilket ställer högre krav på oljans prestanda än någonsin tidigare.

Volvo Pentas oljor genomgår omfattande provning och godkänns enligt våra höga kvalitetskrav. Alla Volvo Pentas oljor har tillsatsmedel, individuellt utvalda för att optimera prestandan, sänka bränsleförbrukningen och ge maximalt skydd mot slitage.

VDS-3 Motorolja

Volvo Penta motorolja VDS-3 uppfyller Volvo Pentas stränga krav på kolvrenhet och cylinderpolering, vilket säkerställer motorernas hållbarhet och tillförlitlighet. VDS-3 oljornas höga kvalitet tillåter i vissa fall förlängda oljebytesintervall.

Viskositet: SAE 15W-40

Kvalitet: VDS-3, API CI-4, ACEA E5

Art.nr.	Förpackning	Kvantitet
22479638	Plastflaska	1 liter
22479642	Plastdunk	5 liter
22479643	Plastdunk	20 liter

VDS-4.5, motorolja

VDS-4.5 15W40 är en unik sammansatt heavy-duty-motorolja som innehåller patenterad tillsatsteknik. Den rekommenderas för användning i moderna dieselmotorer under alla driftförhållanden och i alla miljöer. Därför är den fullkomligt bakåtkompatibel för att gälla för alla Volvo Penta-motorer där VDS-2, VDS-3 eller VDS-4 användes. Den rekommenderas även för vissa bensinmotorer, se instruktionsboken.

Viskositet: SAE 15W-40

Kvalitet: VDS-4.5 API CK-4 / CJ-4 / CI-4 Plus / CI-4/ ECF-3 / ACEA E9 / E7

Art.nr.	Förpackning	Kvantitet
23039848	Plastdunk	5 liter
23039851	Plastdunk	20 liter

Syntetisk olja för bensinmotorer

En helsyntetisk olja särskilt utvecklad för bensinmotorer med hög prestanda. Dess förmåga att klara stora temperaturintervall bidrar till att förlänga motorns livslängd. Tillsatssystemet är utformat för att skydda mot slitage och minimera avlagringar och uppslamning. Särskilt lämplig för alla motorer med katalysator, men kan även användas i motorer utan katalysator från 2008 års modell och framåt.

Viskositet: SAE 5W-40

Kvalitet: ACEA C3, API SN

Art.nr.	Förpackning	Kvantitet
23211287	Plastflaska	1 liter
23211288	Plastdunk	5 liter
23211290	Plastdunk	20 liter

Syntetisk marin transmissionsolja

Marin högprestandaolja för transmission, utvecklad för att ge maximalt skydd för Volvo Penta IPS och Aquamatic drevmotorer. Speciellt framtagen för att ge utmärkt prestanda under extrem belastning och temperatur, med rätt balans mellan friktionsgrepp och glidning och maximalt skydd mot slitage och korrosion. Avancerad tillsatsteknik ger bland annat förmåga att minimera skada till följd av vattenförorening.

Allt detta ger avsevärda fördelar jämfört med konventionella transmissionsoljor och bidrar till hög prestanda, mjuk gång och lång livslängd för drevet.

Volvo Penta IPS/Aquamatic syntetisk transmissionsolja

Art.nr.	Förpackning	Kvantitet	SAE
22479650	Plastflaska	1 liter	75W-90
22479648	Plastdunk	5 liter	75W-90
22479647	Plastdunk	20 liter	75W-90

Syntetisk transmissionsolja 75W-140*

Art.nr.	Förpackning	Kvantitet	SAE
22574246	Plastdunk	5 liter	75W-140

* För DPH ratio 1.59:1 (D6-400) och DPG drev (KAD300).

Transmissionsolja

Skyddar drev och backslag genom sina smörjande egenskaper även vid hård belastning. Ger dessutom ett utmärkt korrosionsskydd. Klarar höga temperaturer utan att brytas ned.

Kvalitet: API GL-5

Art.nr.	Förpackning	Kvantitet	SAE
3809445	Plastflaska	5 liter	80W-90

1

2

1. Hydraulolja

Skyddar mot slitage vid både höga och låga temperaturer. Ger även utmärkt korrosionsskydd. Särskilt lämplig för marint bruk. Påverkar inte tätningsmaterial.

Viskositet: ISO VG 15

Art.nr.	Förpackning	Kvantitet
22618337	Plastflaska	1 liter

2. Kompressorolja

Speciellt utprovad för Volvo Pentas kompressorer. Helsyntetisk olja som klarar både mycket höga och låga temperaturer. Skyddar kompressorn mot korrosion.

Viskositet: ISO VG 68

Art.nr.	Förpackning	Kvantitet
85108974	Plastflaska	250 ml

ATF-Olja

Skyddar mot slitage, även vid höga temperaturer. Ger också ett utmärkt korrosionsskydd.

OBS! Får ej användas i transmissioner där API GL-5 föreskrivs.

ATF-olja, typ Dexron III.

Art.nr.	Förpackning	Kvantitet
85122800	Plastflaska	1 liter
1161995	Plastflaska	5 liter

Elektrisk oljelänspump

En elektrisk oljelänspump underlättar det nödvändiga oljebytet väsentligt. Pumpen monteras fast och man slipper i fortsättningen det smutsiga arbetet med att tömma ut oljan. Pumpen är självsugande och kan även användas för spolning och länspumpning av vatten.

OBS! Pumpen får inte användas för bensin eller fotogen.

Art.nr.	Volt
843114	12 V
843410	24 V

Snabb rostborttagare

En flerfunktionsspray med utmärkt inträngning och kontaktegenskaper. Den lossar fastrostade metalldelsanslutningar utan att förstöra dem. Den tränger bort fukt i elektriska kontakter, och skyddar från korrosion och oxidation. Den eliminerar gnissel och minskar friktion.

Art.nr.	Förpackning	Kvantitet
1161928	Sprayflaska	400 ml

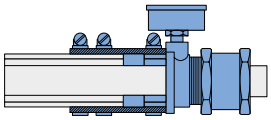

Propelleraxelfett

Vattenbeständigt propelleraxelfett för konventionell packbox.

Viskositet: NLGI 3

Art.nr.	Förpackning	Kvantitet
3809449	Burk	500 g

Fett

Specialfett för marina miljöer – särskilt lämpat för användning i saltvatten. Smörjer, tätar och skyddar mot korrosion. Klarar långvarig hög belastning utan att skyddsegenskaperna försämras. Fettet är fast och vattenavvisande och avsett att användas i packboxar av gummi, för att smörja propelleraxlar, foldingpropellrar och alla andra propellerkomponenter.

Viskositet: NLGI 2

Art.nr.	Förpackning	Kvantitet
828250	Tub	25 g
22618330	Plastpatron för limspruta	400 g

3

4

3. Lågtemperaturfett

Ett specialfett som rekommenderas vid låga temperaturer och belastningar. Fettet lämpar sig speciellt väl till reglage, gångjärn, låsdetaljer samt för infettning av elektriska kontaktdon, strömbrytare m m.

Viskositet: NLGI 1

Art.nr.	Förpackning	Kvantitet
1161417	Tub	30 g

4. Fett för vattenjet

Fett för vattenjetaggregat K22 och K25. Fettet kan klara höga temperaturtoppar. Har även god rostskyddsförmåga.

Viskositet: NLGI 2

Art.nr.	Förpackning	Kvantitet
1161251	Plastpatron för limspruta	400 g

1. Flytande packning

Ersätter konventionella papperspackningar och ger omedelbart en skräddarsydd packning. Resistent mot bensin, oljor, glykol, transmissionsoljor samt lösningsmedel.

Art.nr.	Förpackning	Kvantitet
22618325	Spruta	25 ml

2. Tätningsmedel

En trögflytande, långsamt torkande massa avsedd främst för packningar eller liknande. Stelnar till en mjuk böjlig film.

Art.nr.	Förpackning	Kvantitet
1161099	Flaska	125 ml

3. Silikonlim, svart

Enkomponents svart silikonlim som härdar i rumstemperatur. Lämpar sig för såväl limning som tätning där man önskar en stark elastisk fog som klarar temperaturer från −65°C till +200°C. God vidhäftning på metall, gummi, glas samt de flesta plaster. Innan silikonet appliceras skall ytorna rengöras samt vara fria från fukt. Silikonlimmet är beständigt mot olja, smörjmedel, lösningsmedel m m.

Art.nr.	Förpackning	Kvantitet
1161277	Plasttub	20 g
1161231	Plastpatron för limspruta	310 ml

4. Tätningsmedel

Ett grafitbaserat tätnings- och rostskyddsmedel för rörskarvar, flänsar, gängor i bl a avgassystem. Skadar inte packningsmaterial även om temperaturen är hög.

Art.nr.	Förpackning	Kvantitet
591247	Plåtburk	1 kg

Färger

Volvo Pentas originalfärger är det bästa skyddet mot rost och korrosion både för motorer, drev och backslag. Motorns utseende och andrahandsvärde behålls om bättring görs med originalfärger.

5

6

5. Kylvätska VCS gul

Gul och grön kylvätska får inte blandas.

Art.nr.	Färg	Typ	Kvantitet	
22567314	Gul	Färdigblandad	5 L	(ner till -25°C)
22567335	Gul	Färdigblandad	20 L	(ner till -25°C)
22567286	Gul	Koncentrat	1 L	
22567295	Gul	Koncentrat	5 L	
22567305	Gul	Koncentrat	20 L	

6. Kylvätska grön

Gul och grön kylvätska får inte blandas.

Art.nr.	Färg	Typ	Kvantitet	
22567233	Grön	Färdigblandad	5 L	(ner till -25°C)
22567259	Grön	Färdigblandad	20 L	(ner till -25°C)
22567185	Grön	Koncentrat	1 L	
22567206	Grön	Koncentrat	5 L	
22567215	Grön	Koncentrat	20 L	

Miljövänlig kylarrengöring, sats

Höga motortemperaturer kan orsakas av avlagringar i kylsystemet uppkomna exempelvis efter lång drifttid eller vid användande av vatten med höga mineralhalter. I sådana fall måste kylsystemet rengöras med hjälp av kylarrengöring. Satsen består av en rengöringslösning baserad på citronsyra och en neutralisator. Endast för VCS gul kylarvätska.

Art.nr.	Förpackning	Kvantitet
21467920	Burk	500 + 200 g

Låsvätska

Säkringsvätska för skruvar och muttrar. Tillåter demontering på vanligt sätt. Säkringsvätskan fungerar även på lätt inoljade ytor samt förhindrar korrosion, läckage och vibrationer.

Art.nr.	Förpackning	Kvantitet
85145750	Flaska	10 ml

Bättringsfärg, motor

Art.nr.	Färg	Förpackning	Kvantitet, liter
22618341	Grön, blank	Burk	1.0
3808216	Röd	Burk	1.0
22618344	Grön, matt	Burk	1.0
22618302	Vit	Burk	1.0
1141566	Grön, matt	Sprayburk	0.4
827501	Röd	Sprayburk	0.4
3851221	Mörkgrå	Sprayburk	0.4

7 8 9 10 11 12 13 14 15

7–14. Bättringsfärg, drev

Art.nr.	Färg	Förpackning	Kvantitet , liter	Bild
1141567	Blå-grå	Sprayburk	0.4	7
1141575	Grå	Sprayburk	0.4	8
1141560	Vit	Sprayburk	0.4	9
1141568	Svart, matt	Sprayburk	0.4	10
3851219	Silver, SX, DPS, FWD, IPS 1*	Sprayburk	0.4	11
827502	Klarlack	Sprayburk	0.4	12
889968	Silver + klarlack, DPG, DPH, DPR, S-drev, IPS**	Sprayburk, 2 st	0.4 + 0.4	13
3851220	Grå + klarlack, DPX	Sprayburk, 2 st	0.4 + 0.4	14

* IPS 1 generation A, B, C (upp till SN 3194009615) ** IPS 15, 2, 3, 30 och IPS 1 generation D och senare (från SN 3194009616)

15. Primer

Art.nr.	Färg	Förpackning	Kvantitet , liter	Bild
1141562	Blå-grå för drev	Sprayburk	0.4	15

Oljeabsorberande kölsvinskudde

Kölsvinskudden är idealisk för att hålla slaget rent och säkert. Släpp den eller fäst den (med öglan) i slaget och kudden absorberar effektivt spillolja i slaget.

Egenskaper:

- Superabsorberande och vattenavvisande – absorberar inte vatten
- Absorberar alla typer av petroleumspill
- Absorberar upp till 4,5 l
- Kudde 380 x 130 mm
- 100 % Polypropylen absorbermedel omsluten av fiberduk - polypropylensocka och nylonnät.

Art.nr.
21699860

Olje- och vattenabsorberande dukar

Olje- och vattenabsorberande dukar kan användas för allt spill och alla läckor från motorer och drev. Absorberar petroliumprodukter, kylvätska, vatten etc. Du kan till och med använda den för att torka av slaget när arbetet är klart.

Egenskaper:

- Absorberar upp till 0,7 l per duk
- 400 x 500 x 4,7 mm
- Säljs i rullar med 4 dukar.
- Tillverkad av återvunnen polypropylen.

Art.nr.
21699859

KYLSYSTEM

Kylsystemet är en mycket viktig del av motorn. Rätt arbetstemperatur bidrar till lång motorlivslängd och god bränsleekonomi. Dessutom är det viktigt för säkerheten. Med ett korrekt dimensionerat och rätt installerat kylsystem undviker man överhettning av motorn, onödiga driftstopp och höga kostnader för motorhaveri.

KYLSYSTEMET KAN VARA AV TVÅ OLIKA SLAG:

Sjövattenkylt (direktkylt), här pumpas sjövatten direkt in i motorns kylsystem och lämnar sedan motorn genom avgasledningen (vått avgassystem) eller genom ett separat kylvattenutlopp (vid torrt avgassystem).

Färskvattenkylt (indirekt kylt), då har motorn ett eget slutet kylsystem av samma slag som på en bil. I en värmeväxlare, som motsvarar bilens kylare, kyls kylvätskan av det genompumpade kalla sjövattnet. Detta lämnar sedan värmeväxlaren genom avgasledningen (vått avgassystem) eller genom ett separat kylvattenutlopp (vid torrt avgassystem).

Färskvattenkylningen har ett antal fördelar jämfört med det sjövattenkylda:

- Bättre komfort, man får tillgång till varmvatten och värme ombord.
- Man kan använda frostbeständig, korrosionsskyddande kylvätska för året-runt-användning av motorn eller konserveringsvätska vid uppläggning.
- Motortemperaturen blir högre vid drift, vilket minskar motorslitaget.
- Minimal korrosion ger ökad motorlivslängd.

De motorer som inte är utrustade med färskvattenkylning som standard kan enkelt kompletteras.

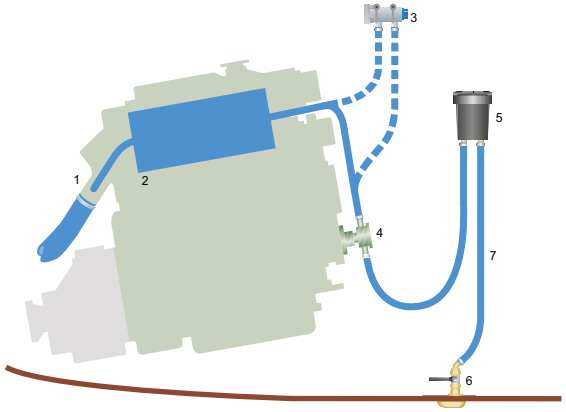

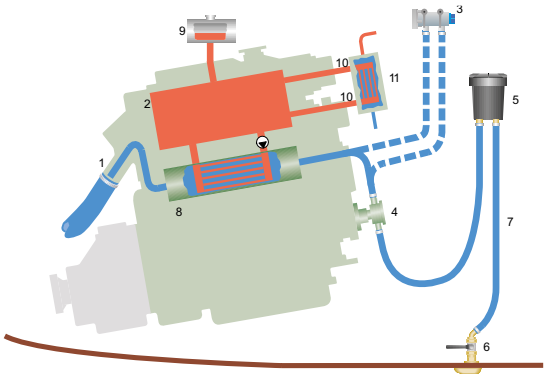

SJÖVATTENKYLNING

1. Avgaskrök, våt typ
2. Motorns kylkanaler
3. Vakuumventil
4. Sjövattenpump
5. Sjövattenfilter
6. Kylvattenintag
7. Slang

FÄRSKVATTENKYLNING

1. Avgaskrök, våt typ
2. Motorns kylkanaler
3. Vakuumventil
4. Sjövattenpump
5. Sjövattenfilter
6. Kylvattenintag
7. Slang
8. Värmeväxlare
9. Expansionstank
10. Varmvattenuttag
11. Varmvattenberedare

Vakuumventil

På båtar vars motorinstallation ligger vid eller under vattenlinjen ska en vakuumventil installeras. Ventilen förhindrar att vatten kommer in i motorn på grund av backflöde genom sjövattenintaget.

Art.nr.	Slang dia.
21662701	16 mm
21662702	19 mm
21662703	22 mm
21662704	25 mm

Sjövattenfilter

Material: Behållare och filter av plast

Anslutning: Inlopp: 32 mm, Utlopp: 32 mm

Höjd: 210 mm inkl slangnipplar

Bredd: 130 mm

Djup: 130 mm

Rek. gummislang: 1140664 (32 mm)

Art.nr.
3583840

Sjövattenfilter, typ heavy duty

Filtret har hög kapacitet för gång i kraftigt nedsmutsat vatten. Filterinsatsen är täckt med ett plexiglaslock för enkel kontroll.

Material: Behållare och filterelement i rostfritt stål.

Volym: 4 liter

Slanganslutning: Slang inv dia 50 mm

Rek. gummislang: 1140670

Satsen innehåller:
Filter, fäste, slanganslutningar.

Art.nr.
21655254

Sjövattenfilter, typ heavy duty

Filtret har hög kapacitet och är lämpat för gång i kraftigt nedsmutsat vatten. Metallfiltret är lätt att göra rent och har ett plexiglaslock för enkel kontroll.

Material: Bronsgjutet med glas

Volym: 5 liter

Slanganslutning: Slang inv dia 63 mm

Rek. gummislang: 1140671

Satsen innehåller: Filter, monteringsdetaljer.

Art.nr.	Beskrivning
23226380	Sjövattenfilter
21298806	1 Slanganslutning
961673	1 Slangklämma

Sjövattenfilter, lock

Det genomskinliga locket passar det motormonterade sjövattenfiltret på D4- och D-6-motorer med drev. En ny egenskap är att montering och isärtagning går lätt och säkert.

Art.nr.
21400685

Slangadaptrar

En eller flera adaptrar behövs för installationen. Sjövattenfilter ansluts till kylslangar med andra diametrar. Kapa adaptern vid behov. Slangklämmor beställs separat.

Art.nr.	Inv. dia.	Utv. dia.	Längd
21951974	50 mm	32/38 mm	142/99 mm
21951975	32 mm	16/19 mm	87/62 mm

Expansionstank

En separat expansionstank för motorns kylvätska kan placeras på en valfri, lätt åtkomlig plats och därmed göra kontroll och påfyllning bekvämare. Tanken består av genomskinligt material för nivåkontroll.

Material: Plast

Montering: Höjd max 1,2 m över motorns högsta punkt.

Satsen innehåller: Tank, trycklock, monteringsdetaljer.

Art.nr.	Passar motor
3581427	2010-2040/MD22
3581297	MD31-42
3886264	D4-D6

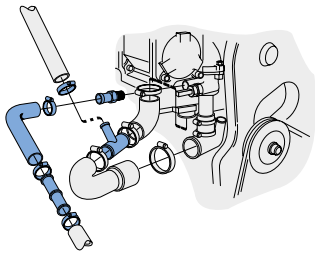

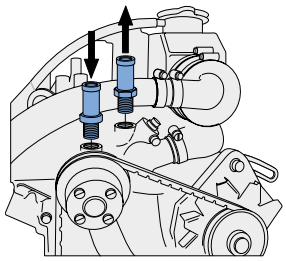

Varmvattenuttag

Upphettat vatten från motorns kylsystem tas ut i varmvattenuttaget och får cirkulera i en varmvattenberedare. Från varmvattenberedaren har man sedan kontinuerlig tillgång till tappvarmvatten.

Passande slang till motor-varmvattenberedare:
Inv dia 16 mm, art.nr 952969

Passande rostfri slangklämma: art.nr 961665

Passande slang till tappvarmvatten:
Inv dia 12,7 mm, art.nr 952968

Passande rostfri slangklämma: art.nr 961665

Art.nr.	Passar motor	
861523	MD2010-20A, MD2030-40, D2-55	
3856266	8.1Gi, DPX375, DPX420	a)
3862101	4.3GL, 5.0GL, 5.7GXi	b)
860706	AD31/41, KAD300/43/44, KAMD300/43, TAMD31/31S/41	c)
3581632	AMD22, TMD22, MD22	
3583734	KAD32	
3862102	8.1Gi, 8.1GXi	d)
40005450	4.3GL/GXi, 5.0GL/GXi, 5.7Gi/GiE/GXiE/GXi	
21177136	D9, D11	
3818029	8.1GiE/Gi/GXiE/GXi	
40005445	3.0GLP-J	
40005449	4.3GL/GXi, 5.0GL/GXiE/GXi, 5.7Gi/GiE/GXiE/GXi	
21145832	D4, D6	
21527832	4.3GL/GXiE/GXi, 5.0GXiC/GXiCE/GXiE/GXi, 5.7Gi/GiC/GiCE/GiE/GXi-CE/GXiE/GXi	
3588682	D3-130-190A	
3841173	D1-13-D2-40	

a) (För modellår EF och senare).8.1Gi/DP-S: Endast för sjövattenkyld motor.

b) Endast för sjövattenkyld motor. 4.3GL - A, 4.3GXi - A, B, BF, 5.0GL - A, B, 5.0GXi - A, B, BF, 5.7GL - A, B, 5.7Gi - A, B, BF, 5.7GXi - B, C, CF.

c) Även för KAD/KAMD42-motorer.

d) Endast för sjövattenkyld motor. 8.1Gi - B, BF, 8.1GSi, 8.1GXi - A, AF, DPX375 - B, BF, DPX420 - B, BF.

Färskvattenkylning, sats

Art.nr.	Passar motor
3860972	8.1Gi - B, BF, 8.1GSi, 8.1GXi - A, AF
3862181	4.3Gi (EF),4.3GL - A, 4.3GXi - A, B, BF, 5.0Gi, GSi, 5.7Gi, GSi (EF), 5.7GXi (EF), 5.0GL - A, B, 5.0GXi - A, B, BF, 5.7GL - A, B, 5.7Gi - A, B, BF, 5.7GXi - B, C, CF
40005807	4.3GL-J, 5.0GL-J
40005446	4.3GXiE-M, 4.3GXi-J, 5.0GXiE-M, 5.0GXi-J, 5.7Gi-300-J, 5.7GXiE-300-M, 5.7GXiE-M, 5.7GXi-J
3842763	8.1GiE-J, 8.1GiE-JF, 8.1Gi-J, 8.1GXiE-J, 8.1GXiE-JF, 8.1GXiE-M, 8.1GXi-J, 8.1GXi-JF
21403116	5.0 GXiC-J, 5.0 GXiC-JF, 5.7 GiC-300-J, 5.7 GiC-300-JF, 5.7 GXiC-J, 5.7 GXiC-JF, 5.7 GiCE-300-J, 5.7 GiCE-300-JF, 5.7 GXiCE-J, 5.7 GXiCE-JF, 5.7 GXiCE-300-M, 5.7 GXiCE-300-MF, 5.7 GXiCE-M, 5.7 GXiCE-MF
21403117	8.1 GiC-400-J, 8.1 GiC-400-JF, 8.1 GiC-400-Q, 8.1 GiCE-400-J, 8.1 GiCE-400-JF, 8.1 GiCE-400-M, 8.1 GiCE-400-MF, 8.1 GiCE-400-P, 8.1 GiCE-400-P.

Kylvattenintag

Kylvattenintaget består av en bottengenomföring med sil. På motorbåtar skall silen vara riktad framåt. Under gång trycks sjövattnet upp i ledningen. På segelbåtar däremot, skall silen vara riktad bakåt. Detta förhindrar att sjövattnet trycks upp i kylvattenledningen under gång med segel när motorn är avstängd. Vid bogsering av motorbåtar skall avstängningsventilen stängas.

Satsen innehåller: Bottengenomföring med sil, rörmutter, slangfäste, avstängningsventil, slangklämmor.

Art.nr.	Innerdia.
861495	19 mm (60° vinkel)
861496	19 mm (45° vinkel)
1140129	32 mm
3587668	38 mm
1140127	50 mm

Gummislang

Volvo Penta gummislangar är speciellt avsedda för motorernas kylsystem och klarar både sug och tryck. För diesel och bensinmotorer.

Art.nr.	Böjradie mm	Rek rostfri slang-klämma	Inv. dia., mm	Utv. dia., mm
952968		961665	12.7	20.6
952969		961665	16	23.8
952970		961666	19	27
952971		961667	22	30.2
952972		22274884	25.4	33.3
1140664	200	961669	32	41.5
1140670	305	961672	50	61.5
1140671	355	961674	63	75

NEUTRA-SALT

Neutra-Salt avsaltningssystem

Konstruerat för både färskvatten- och saltvattenkylda motorer med motordriven sjövattenpump. Passar inombords- och Aquamatic-installationer.

Det nya Neutra-Salt avsaltningssystemet kan nu levereras för montering på alla motorer med inombords- eller Aquamaticinstallation. Används båten i saltvatten, utsätts motorn för saltvattnets korroderande påverkan, särskilt när båten ligger still i sjön. Med Neutra-Salt avsaltningssystem är ett effektivt och enkelt sätt att bekämpa korrosionen i motorn med vilket bidrar till att förlänga motorns livslängd.

Fördelar med Neutra-Salt avsaltningssystem:

- Spolar rent i motorn medan båten ligger i sjön - man behöver inte dra upp båten eller ansluta till färskvattenledning för att spola rent motorn.
- Skyddar motorn mot skador orsakade av saltvatten.
- Förhindrar korrosion genom att ta bort saltavlagringar och lämnar kvar en skyddande hinna på alla metalldelar som t.ex.: servostyrning och oljekylare, motorblock, avgasgrenrör och avgaskrökar, termostathus, cirkulations- och sjövattenpumpar.
- Lätt att installera och lätt att hantera.

Satsen innehåller:

0,95 l Neutra-Salt avsaltningskoncentrat, 2,8 l tank med konsol, 2,4 m slang, T-anslutning av mässing för sjövattenintag, anslutningsslang till kylaren för servostyrningen, inkl. slangklämmor, vipp-strömbrytare för tillfällig inkoppling av "Flush" ("spolnings-") kablage inkl. säkringar och magnetventil.

Så här fungerar Neutra-Salt avsaltningssystem:

1. För att spola trycker man helt enkelt på strömbrytaren "Flush" och håller den intryckt under 45 sekunder medan motorn körs på tomgång. Se till att motorn får tillräckligt med sjövatten.
2. När väl strömbrytaren tryckts in kommer Neutra-Salt-koncentratet att sprutas in i kylsystemet. Salthalten neutraliseras i det inkommande sjövattnet och en rostskyddande hinna blir kvar på alla metalldelar.
3. Stanna motorn innan du släpper strömbrytaren "Flush".

För bästa resultat skall man använda Neutra-Salt avsaltningssystem efter varje båtfärd. Man får ut ca 10 till 15 spolningar per sats.

Art.nr.	Beskrivning
21733731	Kit för motor med 1" eller 1 1/4" slanganslutning

Neutra-Salt koncentrat

Det exklusiva Neutra-Salt koncentratet erbjuder många fördelar:

Spolar rent motorn.

Löser upp saltavlagringar.

Förhindrar rost och korrosion (innehåller ett rostskyddsmedel som lämnar en skyddande hinna på alla metallytor).

Ökar livslängden på alla metalldelar som är utsatta för saltvatten och avlägsnar salt från motorn, fiskeutrustningen, dykutrustningen, båten, trailern, etc.

Art.nr.	Kvantitet
21687793	0.95 l
21687796	3.8 l

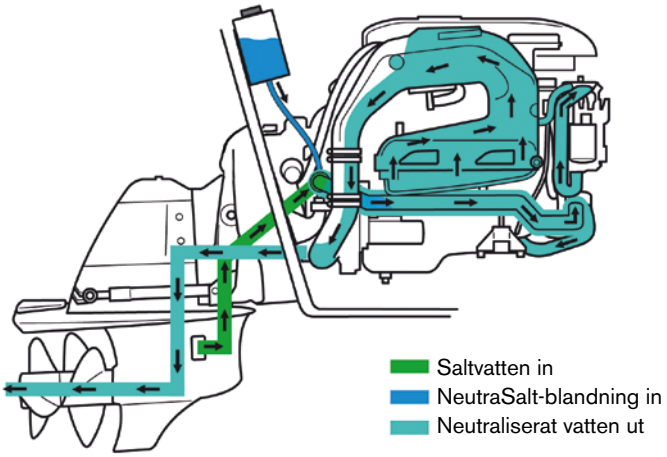

KRAFTUTTAG

En extra generator och en effektiv laddningsfördelare ökar elförsörjningen ombord. Tillsammans med kraftuttaget kan din motor även driva en kylkompressor, hydraulpump etc.

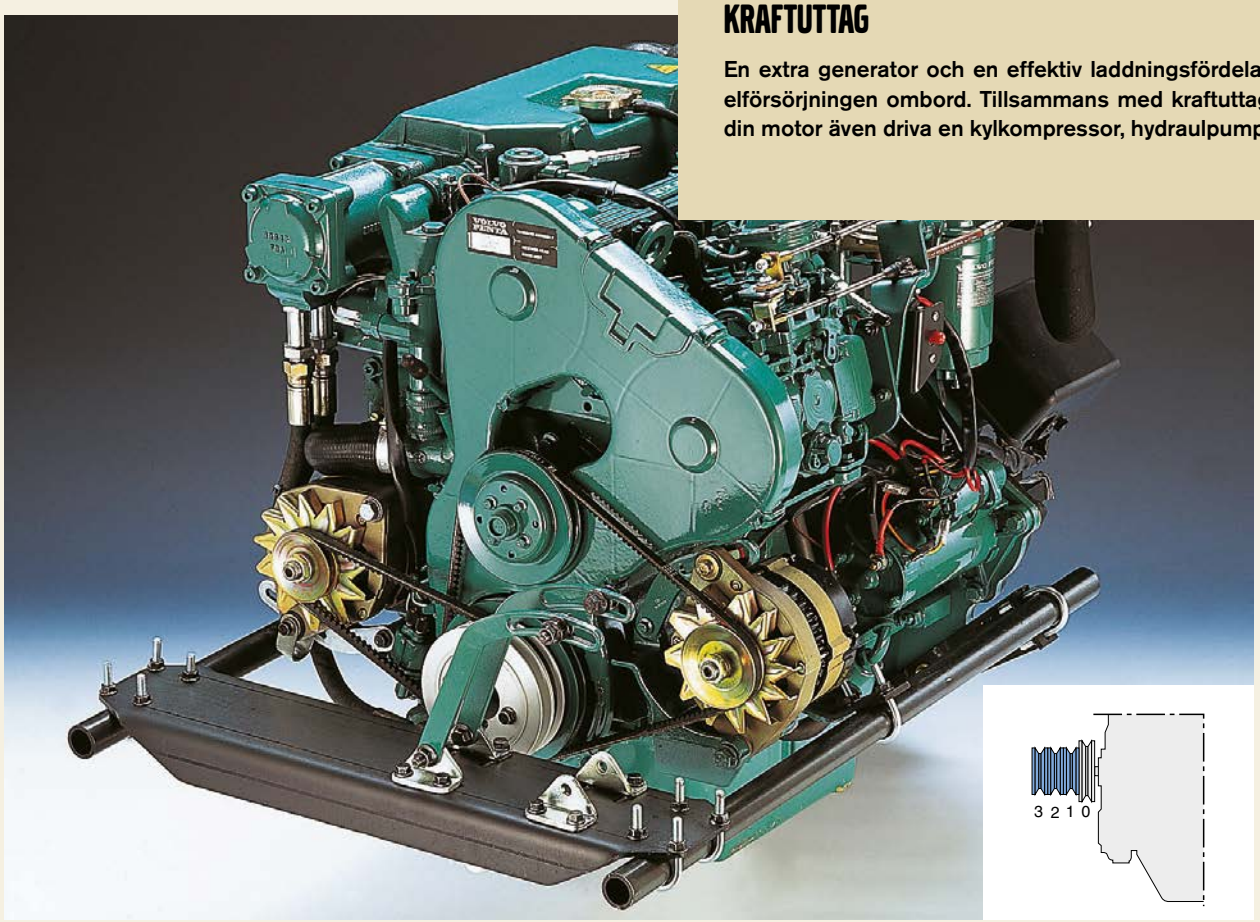

Frontmonterad universalkonsol

Frontmonterad universalkonsol med justerbara fästen ger möjlighet till montering och drift av t ex kylkompressor eller hydraulpump. Satsen innehåller konsol och monteringsdetaljer.

Art.nr.	Passar motor	
3584501	D4, D6	
3581049	MD2010A–D, MD2020A–D, MD2030A–D	a)
3583586	MD2040A, MD2040B, MD2040C, MD2040D, TAMD22, TMD22, MD22, D2-50, D2-55 A, D2-55 B, D2-55 C, D2-55 D, D2-55 E, D2-55F, D2-60, D2-75 A, D2-75 B, D2-75 C, D2-75F	b)
3884549	D1-20 A, D1-20 B, D1-20F, D1-30 A, D1-30 B, D1-30F	
3884550	D2-40 A, D2-40 B, D2-40F	
3809865	D3	

a) Remskiva och drivrem beställs separat. För motorer med S-drev, se separat information i tabellen. Motorns längdökning hänför sig till hur konsolen monteras. Påbyggd utrustning kan öka måttet ytterligare.

b) Remskiva och drivrem beställs separat. För motorer med S-drev, beställ adaptersats 3583805.

Extra kilremskivor

Extrautrustning som drivs från remskiva på motorns vevaxel ökar belastningen på vevaxeln. Därför är det viktigt att remskivans axiella placering på vevaxeln samt utrustningens placering i förhållande till vevaxeln är anpassad till extrautrustningens effektbehov. Maximalt uttag beror på remmens riktning, typ av rem och motortyp.

Art.nr.	Antal spår/ skiva	Ytterdia, mm	Kilrems-spår	Längd, mm
861157	3	165	HC50	90
3809925	3	165	HC50	90
3809926	1	165	PK6	90
3581048	1	120	HC38	19
3581053	1	120	HC50	19

ELSYSTEM

Dagens båtar utrustas med mer och mer elektriskt drivna tillbehör för komfort och säkerhet.

Ström till belysning, radiosändare, TV, stereo, fläktar, värme m m minskar snabbt batterikapaciteten Eftersom batteri-laddning tar relativt lång tid, är en extra laddningsgenerator och ett extra batteri en god investering.

Monteringssats, utan generator

Art.nr.	Kapacitet	Passar motor	Anteckning
3581630	12V/60A alt. 24V/40A	KAD300, KAD32, KAD43, KAD44, KAMD300, KAMD43	Generator 12V/60A: 873770 Generator 24V/40A: 872927
3583573	12V/60A alt. 24V/40A	D2-55A, D2-60, D2-75A	Endast för D2-55/D2-75 generation A. Beställ även remskivesats 3583468 och kabelsats 3583574. Generator12V/60A: 873770, Generator 24V/80A: 872927
21384685	12V/115A alt. 24V/80A	D2-50, D2-55, D2-60, D2-75	Ej för D2-55/D2-75 generation A, Generator 12V/115A: 3840181, Generator 24V/80A: 3840183
21281679	24V/110A	D2-50, D2-55, D2-60, D2-75	För generator med 4” dubbelfäste (fäste SAE J180)
3884494	12V/60A alt. 24V/40A	D1-20	Beställ även kabelsats 3583574, Generator: 873770 alt. 872927
3884493	12V/60A alt. 24V/40A	D1-30, D2-40	Beställ även kabelsats 3583574, Generator: 873770 alt. 872927
21268949	12V/130A, 24V/75A, 24V/110A	D3	För generator med 4” dubbelfäste (fäste SAE J180)
3889549	12V/115A alt. 24V/80A	D4, D6	För EVC-A t.o.m. EVC-C3. Kan ej kombineras med servostyrning. Generator 12V/115A: 3840181, Generator 24V/80A: 3840183
22448959	12V/115A alt. 24V/80A	D4, D6	Fr.o.m. EVC-D. Kan ej kombineras med servostyrning. Generator 12V/115A: 3840181, Generator 24V/80A: 3840183

Generatorsats, inklusive generator

Art.nr.	Kapacitet	Passar motor	Anteckning
828944	12V/60A	2001, 2002, 2003, 2003T	
3581045	12V/60A	TAMD22, TMD22	Kan ej kombineras med servostyrning.
22821293	12V/115A	D8	
22821286	24V/110A	D8	
21173893	24V/80A	D9, D11	
21173894	12V/115A	D9, D11	

Generator

Art.nr.	Kapacitet	Passar motor
873770	12V/60A	D1-20, D1-30, D2-40, D2-55A, D2-75A
872927	24V/40A	D1-20, D1-30, D2-40, D2-55A, D2-75A
3840181	12V/115A	D2-55, D2-75, D4, D6
3840183	24V/80A	D2-55, D2-75, D4, D6

Laddningsfördelare

Laddningsfördelarna är anpassade till Volvo Pentas växelströms-generatorer. De möjliggör att två av varandra oberoende batterikretsar kan laddas samtidigt. Då batterikretsarna är oberoende förblir start-motorbatteriet alltid laddat även om strömuttaget ombord varit stort och förbrukningsbatteriet är urladdat.

Art.nr.	Beskrivning
873120	6-50 V/ Max 70 A
3840597	6-50 V/ Max 160 A
3589487	12 V/Max 200 A

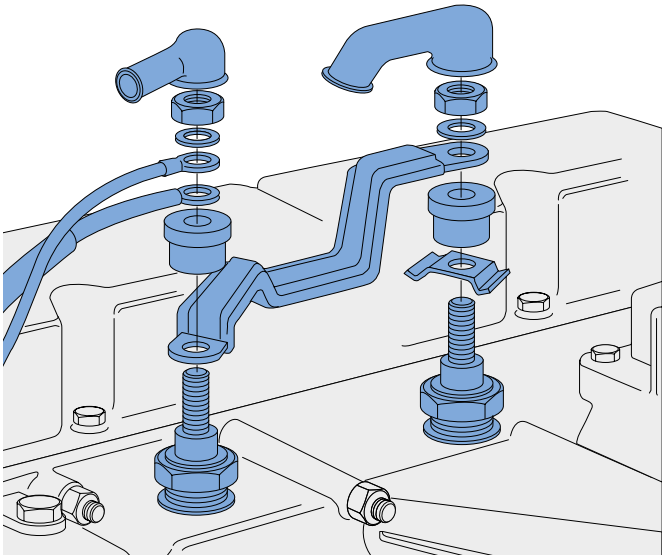

Luftförvärmning - sats

För start vid låg omgivningstemperatur. Satsen innehåller två glödstift som monteras i insugningsröret. Stiften aktiveras med startnyckeln över ett relä och värmer upp insugningsluften.

OBS! Använd aldrig startgas i motorer med glödstift.

Art.nr.
874117

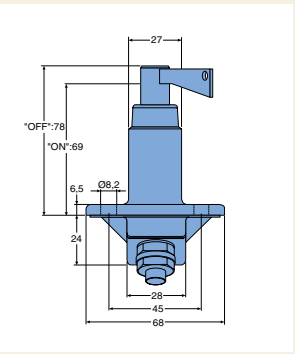

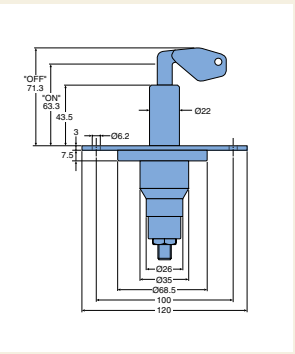

Huvudströmbrytare

Enpolig brytare i korrosionsskyddat utförande för marint bruk. Med löstagbart vred. Bryter strömmen för all elektrisk utrustning och är därigenom värdefull både ur komfort- och stöldsynpunkt.

Bild	Art.nr.	Kont. bel.	Max bel.	Arbetsbel.
1	1140319	150 A	1000 A for 5 s	450 A under 5.5 min
2	22172491	300 A	2500 A for 5 s	-

PROPELLERAXELKOPPLING

Volvo Pentas tvådelade stumma propelleraxelkoppling är konstruerad för att göra monteringen enklare och mindre tidskrävande. Den kräver ingen dyr maskinbearbetning och tack vare den tvådelade koniska utformningen är kopplingen perfekt centrerad på propelleraxeln. Detta är viktigt för minimala vibrationer, låg ljudnivå och en bättre båtupplevelse.

Ingen maskinbearbetning behövs

Det krävs ingen dyrbar maskinbearbetning av kilspår eller kona. Kapa bara propelleraxeln till rätt längd och trä på kopplingskonan. Dra därefter fast kopplingsflänsen med de medföljande skruvarna och monteringen är klar. Kopplingen ger ett mycket starkt torsionsgrepp utan att orsaka axelskador.

Perfekt centrering

Den tvådelade koniska konstruktionen ger kopplingen perfekt centrering och en absolut distorsionsfri passform. Sammantaget gör detta det lättare att få en korrekt inriktad drivlina vilket är väsentligt för minimala vibrationer och låga ljudnivåer.

EGENSKAPER OCH FÖRDELAR:

- Förenklad montering och inriktning
- Mindre vibrationer och ljud
- Ingen maskinbearbetning krävs
- Tvådelad konisk utformning
- Perfekt centrering
- Starkt torsionsgrepp utan axelskador
- Kompakta dimensioner, låg vikt
- Kräver väldigt lite underhåll
- Lätt att koppla bort propelleraxeln, utan efterjustering
- Integrerat mothåll
- Bättre komfort ombord

Komponentguide

Volvo Pentas tvådelade fasta propelleraxelkoppling levereras komplett med skruvar, muttrar, brickor och installationsanvisningar.

Motor	Backslag	Koppling för axel 25 mm*	Koppling för axel 30 mm*	Koppling för axel 35 mm*	Koppling för axel 40 mm*
D1	MS10, MS15	21827365	21827366	—	—
D2-40	MS10, MS15	—	21827366	—	—
D2-55 / D2-75	MS25	—	21827366	—	—
D2-55 / D2-75	HS25	—	21820009	21820010	21820011
D3, D4, D6	HS25, HS45, HS63	—	—	—	21820011

* Nödvändig axeltolerans: h9 (+0.0 −0.052)

Dimensioner

Axelkopplingen är tillverkad av förstklassigt 1018-stål (E 235 i ISO) med zink-nickel-beläggning och tätning. Med sin kompakta utformning är axelkopplingen perfekt för installationer där utrymmet är begränsat. Lämplig om du vill uppgradera båtens drivlina.

Koppling	L mm	D mm	Vikt kg
21827365	63	102	3,1
21827366	63	102	3,0
21820009	63	127	4,9
21820010	67	127	4,8
21820011	67	127	4,7

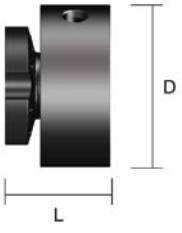

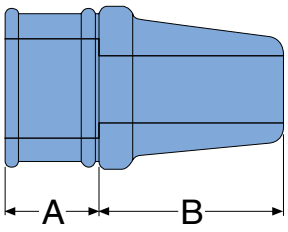

Gummipackbox

Helgjuten packbox för effektiv tätning. Enkel, tidsbesparande montering och kompakt inbyggnadsmått. Minimalt underhållsarbete – smörjning var 200:e timme eller en gång om året. Packboxen är dimensionerad för Volvo Pentas propelleraxlar och hylsor. För god smörjning är det viktigt att packboxens lager får vattensmörjning genom hela fartregistret. Levereras komplett med monteringsverktyg och tub med fett.

1) Diametertolerans +0,5 - 0,3 mm. Avståndet mellan lagringspunkter får inte överstiga 1500 mm.

Art.nr.	A, mm	B, mm	Axel Ø, mm	Ytterdia. i hylsrör mm [1)]
828254	36	66	25	42
828422	36	72	30	48
828526	36	82	35	54
828527	36	82	40	60
3819722	36	92	45	64
3819723	36	92	50	70
3819724	36	66	1"	1 3/4"
3819725	36	75	1 1/4"	2"
3819726	36	82	1 1/2"	2 1/4"
3819727	36	92	1 3/4"	2 1/2"
3819728	36	92	2"	2 3/4"

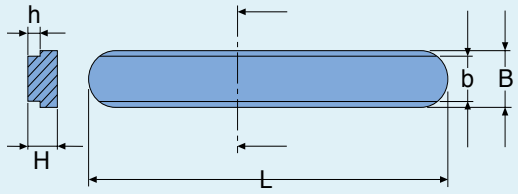

Kil till äldre axel

För axlar av äldre typ med kilspår 10 mm finns nu kil som passar till nya bronspropellrar med ISO-standard.

Art.nr.	b, mm	B, mm	h, mm	H, mm	L, mm	Axel Ø, mm
3580804	8	10	3.5+0.1	6+0.1	58	30
3580805	10	12	3+0.1	6+0.1	80	40

Gummilager

Vattensmort separat gummilager för stäv- och stödlager.

Art.nr.	A, mm	B, mm	Axel Ø, mm
812914	100	38	25
812916	127	44	30
827175	140	48	35
828131	160	54	40

Låsbricka för propelleraxelmutter

OBS: V9338 = Vecka 38, år 1993.

Art.nr.	Axel Ø, mm	
873475	25	a)
828383	25, 30	b)
873488	30	a)

a) Låsbricka för propelleraxelmutter tillverkad efter V9338.
b) Låsbricka för propelleraxelmutter tillverkad före V9338.

Trollingventil

Sats för HS25, HS45A, HS63A och HS63V. För montering på de nya hydrauliskt växlade backslagen. Används då man vill hålla lägre fart än vad som annars är möjligt, t ex vid sportfiske. Trollingventilen reducerar propellervarvtalet vid ett givet motorvarvtal. I trollingläget reduceras oljetrycket i lamellerna så mycket att man uppnår en kontrollerad slirning i backslagets lamellpaket. Trollingventilen kan minska propellervarvtalet med upp till 80%. Trollingventil kan inte användas för elektriskt växlade backslag. OBS! Motorns varvtal får inte överstiga 1200 rpm i trollingläge, för att inte överhetta lamellerna.

Trollingventil

Art.nr.	Backslag
3583486	För HS25.
3583485	För HS45, HS63

VARMLUFTSENHET

Varmluftsenheten återanvänder värmen i båtmotorns kylvatten och alstrar värme för kabinen, kylvattenvärme som annars lämnas outnyttjad. En fläkt blåser luft genom ett värmeelement, som värms upp av motorns kylvatten. Varmluftsenheten gör det möjligt att använda det varma vattenkretsloppet utan vattenledningar och radiatorer.

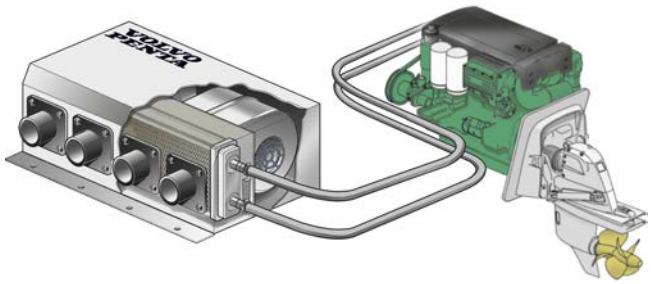

Varmluftsenhet

Produktfakta:

Effekt: 10 kW/5 kW

Spänning: 12 V/24 V

Kapacitet (fritt utblås): 550m^3/330m^3/tim vid max hastighet

Fläkt: 3 lägen, radialfläkt

Hölje: Rostfritt stål

Värmeelement: Koppar/mässing

Vikt: 6.6 kg/5.1 kg

Mått: 370 x 160 x 236 mm/230 x 160 x 236 mm

Kylvattenslanganslutning: 16 mm

Art.nr.	Effekt	Volt	
21621753	10 kW	12 V	a)
21621754	10 kW	24 V	a)
21621751	5 kW	12 V	a)
21621752	5 kW	24 V	a)
21621755	10 kW	12 V	b)

a) 55 mm, b) 60 mm

Det finns fyra utloppsventiler, på vilka man kan koppla luftslangar. Varmluftsutloppen är 55 mm som standard och man kan reglera luftströmmen med 3 olika hastigheter.

Varmluftsenheten är högeffektiv och kan monteras vertikalt eller horisontellt. Det kompakta utförandet gör det lätt att placera den. Materialvalet, rostfritt stål i höljet och koppar/mässing i värmeelementet borgar för lång livslängd i den utsatta miljön ombord.

Varmluftsenheten finns i två storlekar, 5 och 10 kW. Den finns i 12 och 24 V utförande och har mycket låg strömförbrukning. Den låga ljudnivån är en annan fördel. En avluftningsventil på varmluftsenheten gör det möjligt att ventilera kylvattensystemet så att inte luftbubblor blockerar kylsystemet.

Som tillbehör finns: luftslangar, slanganslutningar och olika typer av utblås.

Varmluftsenhet - tillbehör

Art.nr.	Benämning
21656846	Slanganslutningssats, 50 mm
21656848	Slanganslutningssats, 60 mm
21656849	Slanganslutningssats, luftintag, 80 mm
41103307	Strömbrytare
21656851	Munstycke för utblås, ställbart, svart, 50 mm
21656852	Munstycke för utblås, ställbart, svart, 55 mm
21656853	Munstycke för utblås, ställbart, svart, 60 mm
21656854	Slang, 50 mm (säljs per meter)
21656855	Slang, 55 mm (säljs per meter)
21656856	Slang, 60 mm (säljs per meter)
21656857	Slang, luftintag, 80 mm
41103317	Slanganslutningssats, 55 mm
41103316	Y-koppling, 80 mm
41103325	Y-koppling, 60 mm
21656859	Y-koppling, 55 mm
41103329	High flex-slang, 55 mm

LJUDISOLERING

Ljudisoleringen absorberar effektivt motorljudet. Isoleringsmattorna har en volymvikt på 100 kg/m³, vilket är anpassat just till marina motorers bullerfrekvens och bullernivå.

Två utföranden

Isoleringsmattorna tillverkas av regenererad skumplast som genom sin kombination av tyngd och porositet både isolerar och absorberar. Mattorna finns i två utföranden; med självhäftande baksida och utan.

Isoleringsmattorna säljs som mattor i storlek 500 x 1000 mm, vilket gör dem lätta att transportera och montera. De finns i tre olika tjocklekar och kan lätt skäras till önskat format med vass kniv.

Brandsäkert material

Ljudisoleringen uppfyller kraven för CE-märkning vad gäller brandsäkerhet. Isoleringsmaterialet skyddas av en oljebeständig folie och är lätt att rengöra. Skumplastmaterialet är impregnerat för att vara självsläckande och tål temperaturer upp till 200° C.

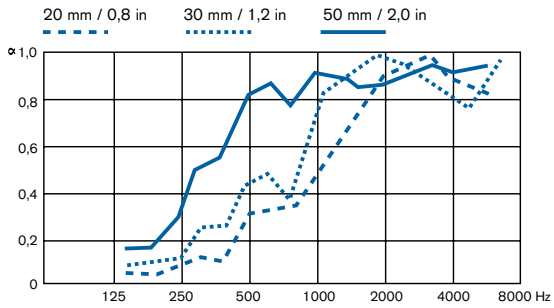

Ljudabsorptionsdiagram enligt DIN 52215
Optimal prestanda nås vid ∝1.0. Välj lämplig tjocklek på den ljudabsorberande panelen beroende på motorns bulleregenskaper (100–8 000 Hz).

Egenskaper:

- Material: Regenererad skumplast
- Densitet: 100 kg/m³
- Skyddsfilm: Aluminiumfolie
- Brandsäkerhetsreg.: ISO3795 (FMVSS302)
- Temperaturgräns: 200° C
- Syreindex: 24% enligt ASTM D2863-91

Ljudisoleringsmatta

Art.nr.	Dimension	Baksida	Ljud-isolerings-platta
41103800	500 x 1000 mm	Ej självhäftande	20 mm
41103801	500 x 1000 mm	Ej självhäftande	30 mm
41103802	500 x 1000 mm	Ej självhäftande	50 mm
41103803	500 x 1000 mm	Självhäftande	20 mm
41103804	500 x 1000 mm	Självhäftande	30 mm
41103805	500 x 1000 mm	Självhäftande	50 mm

Bäst resultat

Det är viktigt att montera mattorna så tätt som möjligt och att använda folietape för att undvika ljudläckage i skarvarna och att vätska tränger ner mellan plattorna och absorberas av materialet.

Folietape

Art.nr.	Aluminium folietejp	Baksida	Längd
41103806	Rulle	Självhäftande	5 m
41103809	Rulle	Självhäftande	50 m

Monteringssats

För enklare montering, 10 st.

Art.nr.
41103810

MOTORBYTE

Att installera en ny motor är en investering för att få en bättre båtupplevelse. Med rätt motor får du ökad driftsäkerhet, bättre prestanda och bränsleekonomi samt en renare, tystare och bekvämare gång. En ny motor ökar också värdet på din båt. Volvo Penta erbjuder ett brett utbud av motorer – från 12 till 1 000 hk – som passar dina behov och ger din båt nytt liv. Dessutom erbjuder vi flera smarta utbytessatser som är utformade för att göra övergången till en ny och modern motor lättare och mer kostnadseffektiv.

UTBYTESSATS D3

Byt ut din gamla diesel- eller bensinmotor mot en ny, modern Volvo Penta D3-dieselmotor – samtidigt som du behåller ditt befintliga drev.

Utbytessats D3 består av alla nödvändiga komponenter för att perfekt matcha den nya motorn med ditt befintliga drev. Satsen ger fullständig EVC-funktionalitet, inklusive elektroniskt växlings- och gasreglage för jämn och exakt kontroll. Du får dessutom tillgång till ett brett utbud av tillbehör som bidrar till att göra din båtupplevelse enklare, säkrare och bekvämare.

Läs mer om Volvo Penta D3 på www.volvopenta.se

D3-dieselmotor ansluten till ett klassiskt AQ290-drev med hjälp av utbytessats D3

Drev- och motorkombinationer

Tabellen visar olika drev- och motorkombinationer som är tillgängliga med utbytessats D3. Rådfråga alltid din Volvo Penta-handlare om det bästa motoralternativet för din båt och ditt drev.

Drev	D3-140	D3-170	D3-200	D3-220
AQ290	●	●	●	●
AQ290A	●	●	●	●
AQ290-DP	●	●	●	●
AQ290A-DP	●	●	●	●
SP-A, -A1, -A2	●	●	●	●
SP-C	●	●	●	●
SP-E	●	●	●	●
DP-A, -A1, -A2	●	●	●	●
DP-B, -B1	●	●	●	●
DP-C, -C1	●	●	●	●
DP-D, -D1	●	●	●	●
DP-E	●	●	●	●

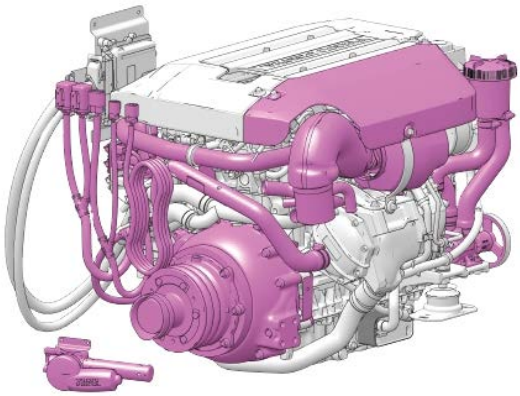

Utbytessats D3 Alla nödvändiga komponenter ingår, som t.ex. adapterring, avgasriser, värmesköld för turbo och riser, täckplatta för motorn, installationsanvisningar, osv.

Oavsett vad du behöver så har din Volvo Penta-återförsäljare den expertis och de specialverktyg som krävs för att utvärdera dina utbytesalternativ och kan hjälpa dig att hitta det rätta alternativet för din båt.

Att planera i god tid tillsammans med en kunnig partner är nyckeln till ett lyckat motorbyte.

UTBYTESSATS D1/D2

Ge din båt nytt liv genom att byta ut den gamla motorn mot en ny Volvo Penta D1- eller D2-dieselmotor. Utbytessats D1/D2 gör det enklare att installera den nya motorn med minimal påverkan på din befintliga motorbädd.

Med en ny Volvo Penta-motor får du uppleva fördelarna med förbättrad manövrerbarhet, tystare drift, ökad prestanda och laddningskapacitet. Du ökar även båtens värde.

Utbytessats D1/D2 är tillgänglig för Volvo Penta-motorer i både axelinstallationer och installationer med segelbåtsdrev.

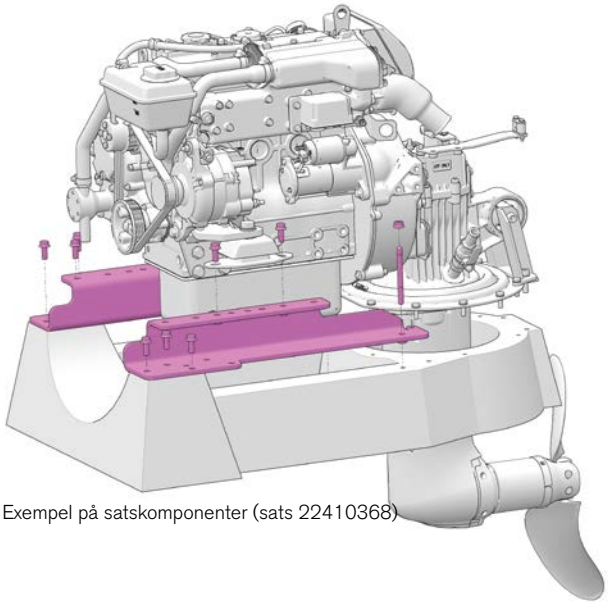

Exempel på satskomponenter (sats 22410368)

UTVECKLAD FÖR ATT MATCHA BEFINTLIG MOTORBÄDD

Utbytessats D1/D2 innehåller en unik uppsättning komponenter som krävs för det specifika motorbytet. Konsolerna är konstruerade för att perfekt matcha den nya motorn med den befintliga motorbädden. Detta minimerar tidskrävande glasfiberarbete och säkerställer låga vibrationer för hög komfort ombord.

Beroende på din motorserie består utbytessats D1/D2 av: Konsoller, skruvar och muttrar, monteringsanvisning.

Nedan presenteras de motorbyten som kan utföras med Utbytessats D1/D2. Rådgör alltid med din Volvo Penta återförsäljare angående vilket motorbyte som passar dig och din båt bäst.

Motorbyte med Segelbåtsdrev (från Volvo Penta motor)

Sats nummer	Kommentar	Nuvarande motor	Ny motor
22410366		MD5	D1-13/20/30
22410368		MD6/7/11/17	D1-13/20/30 & D2-40
22410370		MD17	D2-50/60/75
22410372	Ändringar på motorbädden krävs	MD21	D2-50/60/75
22410374		2001	D1-13/20/30
22410376	Ändringar på motorbädden krävs	2002/3(T)	D1-13/20/30
22410378		2003/2003T	D2-40
Ingen utbytessats krävs		MD2010/2020/2030	D1-13/20/30
22410380		MD2020/30	D2-40
22410382		MD2040	D2-40
Ingen utbytessats krävs	Mindre ändringar på motorbädden krävs	MD22 L/P & TMD22	D1-13/20/30 & D2-40

För installationer ovan krävs att det existerande segelbåtsdrevet byts ut, föutom gällande 120S segelbåtsdrev när motorbyte görs från D1-13 till D2-40. I detta fall är det möjligt att lägga till set 22567193 och behålla 120S drevet.

Motorbyte med backslag (från Volvo Penta motor)

Sats nummer	Kommentar	Nuvarande motor	Ny motor
Ingen utbytessats krävs	Nytt backslag MS15L	MD1/2	D1-13/20/30 & D2-40
22594876		MD3	D1-13/20/30 & D2-40
Verktyg 22340457	Ändringar på motorbädden krävs	MD5A-B	D1-13/20/30 & D2-40
22567201		MD6/7A-B	D1-13/20/30 & D2-40
22567203		MD11C-D	D1-13/20/30 & D2-40
Verktyg 22340457	Ändringar på motorbädden krävs	MD17C	D1-13 to D2-75
Verktyg 22340457	Ändringar på motorbädden krävs	MD21A-B	D2-50/60/75
22567205		2001/2/3(T)	D1-13/20/30 & D2-40
Ingen utbytessats krävs		MD2010	D1-13/20/30
Ingen utbytessats krävs		MD2020/2030	D1-13/20/30 & D2-40
Ingen utbytessats krävs		MD2040	D2-50/60/75
Ingen utbytessats krävs		MD22L-P & TMD22	D2-50/60/75

För installationer enligt ovan krävs byte av backslag.

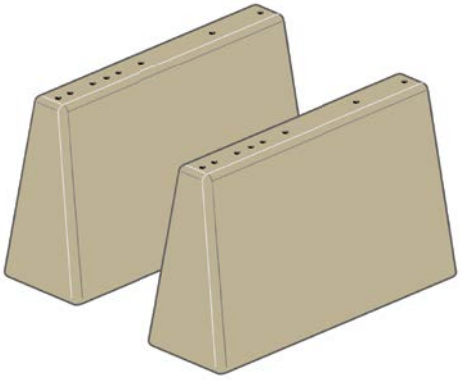

Balk 23065809 (beställ två)

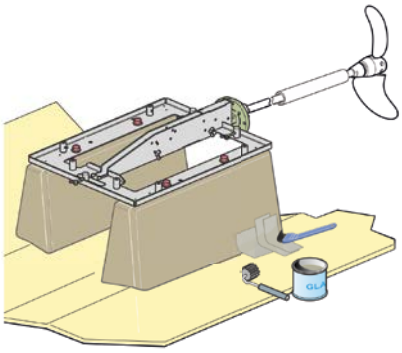

Exempel från installationsmanual hur man gör för att bygga om motorbädden

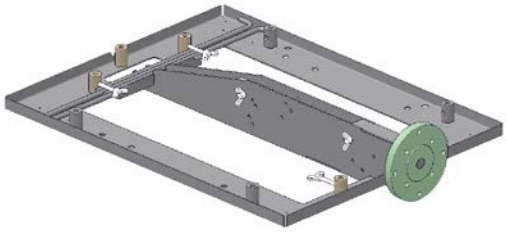

Verktyg 22340457

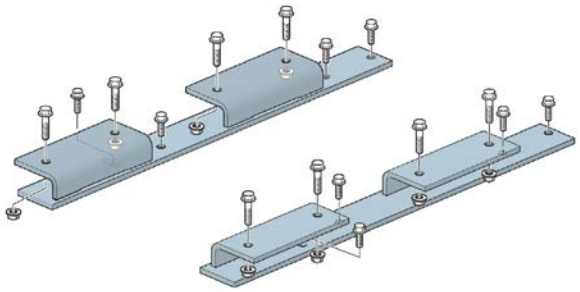

Exempel på satskomponenter (sats 23059553)

Motorbyte med Segelbåtsdrev (från Yanmar motor)

Sats nummer	Kommentar	Nuvarande motor	Ny motor
23059555	Motorbädd 370 mm	Yanmar SD20/25	D1-13/20/30 & D2-40
23059557	Motorbädd 420/470 mm	Yanmar SD60	D2-50/60/75

För installationerna ovan måste befintlig segelbåtsdrev bytas.

Motorbyte med backslag (från Yanmar motor)

Sats nummer	Kommentar	Nuvarande motor	Ny motor
23059549		1GM / 1GM10	D1-13/20/30
23059551		2GM / 3GMD / 3GM	D1-13/20/30 & D2-40
23059551		2QM15 / 2GM20	D1-13/20/30 & D2-40
23059551		3YM30 / 3YM20 / 2YM15	D1-13/20/30 & D2-40
23059551		3HM	D1-13/20/30 & D2-40
23059553		YSE8	D1-13/20/30
23065809	Beställ två. Verktyg 22340457 behövs.	4JH45-KM35P / 4JH45-ZF30M	D2-40/50/60/75
23065809	Beställ två. Verktyg 22340457 behövs.	3QM30 / 3QM30H / 3QM30Y / 3QM30F	D1-30 & D2-40

För alla installationerna måste backslaget bytas ut. Alla motorbytessatser för Yanmar är konstruerade för en rak (linjär) backslagsinstallation.

PROPELLRAR

UTVECKLADE FÖR PERFEKT PASSFORM

Volvo Penta är världsledande inom propellerdesign. Varje propeller är speciellt anpassad för ett specifikt drev och motor. Den unika designen ger hög effektivitet i alla hastigheter, säkra köregenskaper och enastående komfort ombord. Våra propellrar tillverkas i extremt tåligt rostfritt stål, aluminium eller nickel-aluminium-brons beroende på vad drevet och motorn är avsedda för.

Rätt val av propeller är absolut nödvändigt för att du ska få ut bästa effekt från motor och drev. Propellerprestandan avgör om kraften som alstras omvandlas till båtprestanda eller inte. Äventyra aldrig säkerheten och prestandan genom att montera en annan propeller än Volvo Pentas på din propelleraxel.

Kontakta din lokala Volvo Penta-återförsäljare för att få veta vilken propeller som passar just ditt drivsystem.

DUOPROP-PROPELLRAR FÖR AQUAMATIC

När Volvo Penta introducerade den patenterade Duoprop-tekniken 1982 var det den största händelsen i båtvärlden sedan propellern uppfanns. De dubbla, motroterande propellrarna ger ett ordentligt grepp och genererar en enastående dragkraft, rak och exakt kurs – även vid backning – och snabbare acceleration till planing.

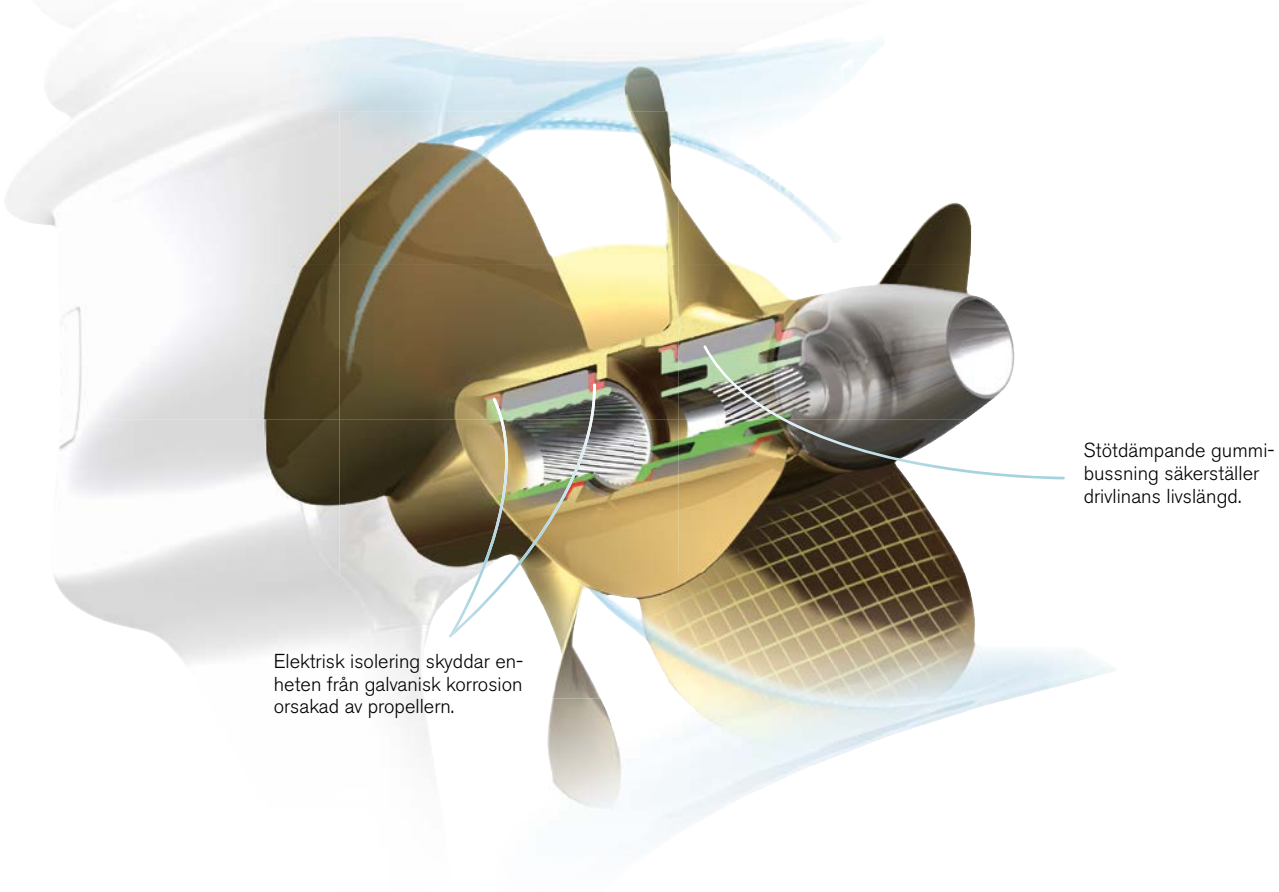

TOPPMODERN PROPELLERTEKNIK

Den överlägsna prestandan hos Volvo Pentas världsledande propellrar ger dig ett bättre båtliv – och sinnesro. Propellrarna är konstruerade för perfekt matchning och säkerställer livslängden för ditt drev.

DUOPROP FÖR DPH-DREV

Typ G

Den patenterade bladgeometrin, som är konstruerad för att ta upp det enorma vridmomentet från motorerna D4 och D6, ger optimal interaktion mellan den främre och bakre propellern och ger en enastående verkningsgrad och jämn och behaglig gång. Den stora bladytan och utmärkta hållfastheten säkerställer maximalt grepp och maximal manövrerbarhet. Den extremt höghållfasta nibrallegeringen (nickel-brons-aluminium) säkerställer minimal beväxning och enastående tålighet. Komplett med stötabsorberande gummibussning och galvanisk isolering passar den perfekt för DPH-drevet.

DIM				DIM			
G2	22898642	22898622	22898632	G7	22898647	22898627	22898637
G3	22898643	22898623	22898633	G8	22898648	22898628	22898638
G4	22898644	22898624	22898634	G9	22898649	22898629	22898639
G5	22898645	22898625	22898635	G10	22898650	22898630	22898640
G6	22898646	22898626	22898636				

DUOPROP FÖR DPR-DREV

Typ GR

GR-propellern har utvecklats för att hantera de extrema kraven på drivkraft och hållfasthet med högfartsdrevet DPR för D4- och D6-motorer. Tillverkad av rostfritt stål.

DIM			
GR7	3863492	3863501	3863502
GR8	3863493	3863503	3863504
GR9	3863494	3863505	3863506

Tillbehör för DPH, DPR-drev – typ G/GR

Art.nr.	Antal	Beskrivning
21829326	1	Propellerkonsats - G
3863211	1	Propellermutter, fram
3863213	1	Propellermutter, bak
21318669	1	Verktyg
3588753	1	Bälgsats, avgassystem
3594509	1	Bälgsats, kardanknut

Art.nr.	Antal	Beskrivning
828250	1	Smörjfett 25 g
21347121	1	Fett för propelleraxel 400 ml
22820893	1	Bussning, fram - G
22820909	1	Bussning, bak - G
3862770	1	Bussning, fram - GR
3862771	1	Bussning, bak - GR

FORWARD DRIVE

K-propeller

Speciellt designad för Volvo Penta Forward Drive. Dessa propellrar är tillverkade av mycket hållbart och slitstarkt rostfritt stål för att tillhandahålla enastående accelleration och toppfart. Volvo Pentas patenterade bussning, tillverkad av marin mässing minskar vibrationer, belastningen på drivsystemets komponenter samt förhindrar korrosion genom att galvaniskt isolera den rostfria propellern från det gjutna aluminiumhuset på drevet.

DIM				DIM			
K2	22417005	22414377	22414383	K5	22417008	22414380	22414386
K3	22417006	22414378	22414384	K6	22417009	22414381	22414387
K4	22417007	22414379	22414385	K7	22417010	22414382	22414388

Tillbehör till Forward Drive - K-propeller

Art.nr.	Antal	Beskrivning
22592621	1	Propellerkit*
22413546	1	Propellerkon
60111646	1	Skruv
963683	1	Skruv

Art.nr.	Antal	Beskrivning
22477740	1	Propellermutter, fram
22477738	1	Propellermutter, bak
22436582	1	Deflektor

DUOPROP FÖR DREV DP280, 290, DP-A TILL DP-E

Typ J

En helt ny modern aluminiumpropeller som konstruerats för våra klassiska Duoprop-drev. Den patenterade bladgeometrin och stora propellerdiametern ger optimal verkningsgrad samt tyst och mjuk gång. Höghållfast aluminiumlegering och en särskild pressgjutningsprocess gör propellrarna starkare och mer hållbara än traditionella, formgjutna propellrar. Fyra lager med färg ger utmärkt korrosionsskydd.

Obs! Använd alltid propellrar typ C av rostfritt stål till motorer på mer än 240 hk eller med topphastighet högre än 38 knop. Se nästa sida.

DIM			
J 2	21924262	21924222	21924242
J 3	21924263	21924223	21924243
J 4	21924264	21924224	21924244
J 5	21924265	21924225	21924245
J 6	21924266	21924226	21924246
J 7	21924267	21924227	21924247
J 8	21924268	21924228	21924248
J 9	21924269	21924229	21924249
J 10	21924270	21924230	21924250

Uppgradera från propellrar typ A eller B till propellrar typ J
För att säkerställa att din båt får bästa prestanda, be din Volvo Penta-återförsäljare om råd rörande rätt propellerstorlek för det aktuella drevet och den aktuella motorn. **Obs!** Blanda inte propellrar av typ A, B och J. Använd alltid propellrar av samma typ och storlek för drevet (på båda dreven i dubbelinstallationer).

Typ A

DP-propeller i aluminium för dieselmotorer upp till 200 hk. Den unika utformningen med en 3-bladig propeller fram och 4-bladig bak ger ett fantastiskt grepp i vattnet.

DIM				DIM			
A 0	872270	872259	872264	A 6	**	854779	854789
A 1	854764	854774	854784	A 7	**	854780	854790
A 2	**	854775	854785	A 8	**	854781	854791
A 3	**	854776	854786	A 9	**	854782	854792
A 4	**	854777	854787	A 10	**	854783	854793
A 5	**	854778	854788				

** För komplett set välj J-propellern.

Typ B

DP-propeller i aluminium för bensin- och dieselmotorer upp till 230 hk. De två 3-bladiga propellrarna med extremt tunna bladprofiler kräver en hög grad av precision. För hastigheter över 35 knop rekommenderas den rostfria propellern av typ C.

DIM				DIM			
B 1	**	854822	854830	B 5	**	854826	854834
B 2	**	854823	854831	B 6	**	854827	854835
B 3	**	854824	854832	B 7	**	854828	854836
B 4	**	854825	854833	B 8	**	854829	854837

** För komplett set välj J-propellern.

DUOPROP FÖR DREV DP280, 290, DP-A TILL DP-G

Typ C

Volvo Pentas toppmoderna DP-propellrar i rostfritt stål har konstruerats särskilt för att ge maximal drivkraft där det behövs som mest. Den höga hastigheten uppnås genom tunnare blad och kraftfull drivkraft. Större vridstyrka ger snabbare acceleration. Propellrarna är tillverkade i rostfritt stål vilket gör propellrarna hållbara och mycket resistenta mot kavitation, skador och korrosion. Dessa faktorer bidrar till utmärkta köregenskaper och komfort.

DIM				DIM			
C 2	3588222	3587864	3587870	C 5	3588225	3587867	3587873
C 3	3588223	3587865	3587871	C 6	3588226	3587868	3587874
C 4	3588224	3587866	3587872	C 7	3588227	3587869	3587875

Tillbehör för DP280, 290, DP-A till DP-G drev - typ A, B, C, J

Art.nr.	Antal	Beskrivning
3851334	1	Propellermutter
3858458	1	Tryckring
3858457	1	Tryckring
872549	1	Propellerkon – 20 mm-axel
872614	1	Propellerkon – 16 mm-axel
876633	1	Bälgsats, avgassystem (DP280-DPE)
876631	1	Bälgsats, avgassystem (DP290-DPE)
876294	1	Bälgsats, kardanknut (DP280)

Art.nr.	Antal	Beskrivning
876294	1	Bälgsats, kardanknut (DP290, DP-A till DP-G)
873058	1	Verktygssats
828250	1	Smörjfett 25 g
21347121	1	Fett för propelleraxel 400 ml
3851533	1	Bussning, fram (typ A, B)
3851534	1	Bussning, bak (typ A, B)
3843315	1	Bussning, fram (typ C)
3843316	1	Bussning, bak (typ C)

DUOPROP FÖR DPX DREV

Typ E

DP-E-propellern i rostfritt stål är speciellt utvecklad för att klara de stora påfrestningarna med DPX-högfartsdrev. I hastigheter upp till 75 knop ställs stora krav på propellrarnas prestanda.

DIM			
E 2	3860065	872422	3860011
E 3	3860066	872423	3860012
E 4	3860067	872424	3860013

Tillbehör för DPX-drev – typ E

Art.nr.	Antal	Beskrivning
3851335	1	Propellermutter
872179	1	Propellermutter
872546	1	Låsskruv
876631	1	Bälgsats, avgassystem
876294	1	Bälgsats, kardanknut

Art.nr.	Antal	Beskrivning
885195	1	Verktygssats
828250	1	Smörjfett 25 g
21347121	1	Fett för propelleraxel 400 ml
872176	1	Bussning, fram
872177	1	Bussning, bak

DUOPROP FÖR DPS-A-DREV

Typ I

En ny propeller introduceras som ersätter D-serien. Erfarenheter från beprövade DPH- och IPS-dubbelpropellrar har tagits till vara och realiserats i form av en ny serie aluminiumpropellrar med raka axelsplines.

Propellrarna i den nya serien är tystgående med hög komfortnivå. Bladen är tunnare och större (patenterad design), vilket förbättrar såväl acceleration som topphastighet och propellergrepp. Utformning, material och ytbehandling ger ett gott skydd mot kavitation. Den nya serien har dessutom ökat skydd mot korrosion tack vare en förstärkt ytbehandling i fyra lager inklusive förbehandling. I-serien rekommenderas för båthastigheter upp till 38 knop

OBS! Blanda inte från D- och I-serien på ett och samma drev. Använd alltid propellrar av samma typ i dubbelinstallationer.

DIM				DIM			
I 2	21258482	21260642	21657162	I 7	21258487	21260647	21657167
I 3	21258483	21260643	21657163	I 8	21258488	21260648	21657168
I 4	21258484	21260644	21657164	I 9	21258489	21260649	21657169
I 5	21258485	21260645	21657165	I 10	21258490	21260650	21657170
I 6	21258486	21260646	21657166				

Typ D

Aluminiumpropeller för alla bensin- och dieselmotorer med DPS-drev. D-serien ersätts av I-serien. Mer information om I-serien finns på sidan 64.

OBS! Blanda inte från D- och I-serien på ett och samma drev. Använd alltid propellrar av samma typ i dubbelinstallationer.

DIM				DIM			
D 0	**	3851420*	3851440*	D 5	**	3856345*	3856355*
D 1	**	3851421*	3851441*	D 6	**	3856346*	3856356*
D 2	**	3851422*	3851442*	D 7	**	3856347*	3856357*
D 3	**	3851423*	3851443*				

* Främre och bakre propellrar i D-serien är endast tillgängliga som reservdelar till befintliga installationer.
** För beställning av komplett propellersats gäller I-serien.

Typ F

Alternativet i rostfritt stål för högpresterande bensin- och dieselmotorer med DPS-drev. Materialet ger propellerbladen ökad vridstyvhet. Propellrarna är elektriskt isolerade från drevet för att förhindra galvanisk korrosion.

DIM				DIM			
F 2	3857563	3857557	3857558	F 6	3851496	3851466	3851476
F 3	3857564	3857559	3857560	F 7	3851497	3851467	3851477
F 4	3851494	3851464	3851474	F 8	3851498	3851468	3851478
F 5	3851495	3851465	3851475	F 9	3851499	3851469	3851479

Tillbehör för DPS-A-drev – typ D, F och I

Art.nr.	Antal	Beskrivning
3851569	1	Propellermutter, fram
21631162	1	Propellermutter, bak
3851600	1	Främre distansring
3888916	1	Bälgsats, avgassystem
22197130	1	Bälgsats, kardanknut
3862797	1	Verktyg, fram

Art.nr.	Antal	Beskrivning
3862808	1	Verktyg, bak
3855516	1	Verktygssats
828250	1	Smörjfett 25 g
21347121	1	Fett för propelleraxel 400 ml
3851258	1	Bussning, fram (typ D & F)
3851259	1	Bussning, bak (typ D & F)

DUOPROP FÖR DPS-B-DREV

Typ IH

Den nya IH-serien har samma fördelar som typ I, men är utformad speciellt för DPS-B-drev med spiralformade axelsplines. Endast propellrarna i FH- och IH-serien har spiralformade axelsplines. IH-serien är aluminiumalternativet för DPS-B-drev.

Viktigt! IH-propellrar är endast godkända för D3-dieselmotorer och 4,3-liters bensinmotorer under 38 knop.

DIM				DIM			
IH 2	21661942	21661902	21661922	IH 7	21661947	21661907	21661927
IH 3	21661943	21661903	21661923	IH 8	21661948	21661908	21661928
IH 4	21661944	21661904	21661924	IH 9	21661949	21661909	21661929
IH 5	21661945	21661905	21661925	IH 10	21661950	21661910	21661930
IH 6	21661946	21661906	21661926				

Typ FH

Alternativet i rostfritt stål för högpresterande bensin- och dieselmotorer med DPS-B-drev. Endast propellrarna i FH- och IH-serien har spiralformade axelsplines. FH-propellern är konstruerad så att all kraft överförs från propellern till bussningens huvudparti. Därmed säkerställs att propellern inte vandrar framåt på bussningen. Propellrarna är elektriskt isolerade från drevet för att förhindra galvanisk korrosion. Navet är av brons och därmed motståndskraftigt mot galvanisk korrosion.

DIM				DIM			
FH 2	3885838	3885846	3885847	FH 6	3885842	3885854	3885855
FH 3	3885839	3885848	3885849	FH 7	3885843	3885857	3885859
FH 4	3885840	3885850	3885851	FH 8	3885844	3885860	3885861
FH 5	3885841	3885852	3885853	FH 9	3885845	3885862	3885863

Tillbehör för DPS-B-drev – typ FH och IH

Art.nr.	Antal	Beskrivning
3851569	1	Propellermutter, fram
21631162	1	Propellermutter, bak
3851600	1	Främre distansring
21604545	1	Bussning, fram (typ FH)
21604578	1	Bussning, bak (typ FH)
3888916	1	Bälgsats, avgassystem
22197130	1	Bälgsats, kardanknut
3862797	1	Verktyg, fram
3862808	1	Verktyg, bak
3855516	1	Verktygssats
828250	1	Smörjfett 25 g
21347121	1	Fett för propelleraxel 400 ml

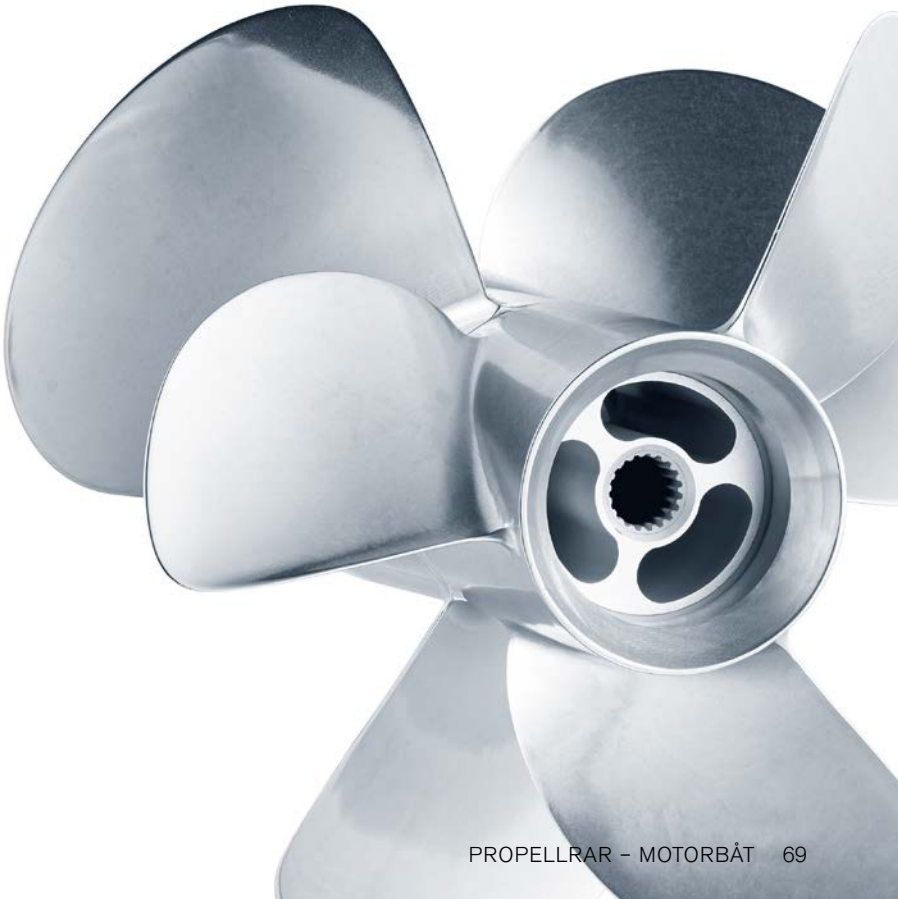

SINGELPROPELLRAR FÖR AQUAMATIC

Volvo Pentas singelpropellrar tillverkas av aluminium eller extremt tåligt rostfritt stål och finns för höger- eller vänsterrotation. De utvecklas och testas för varje tillämpning i syfte att säkerställa prestanda, manövrering och livslängd. Den unika konstruktionen ger propellern hög effektivitet i alla hastigheter, säkra köregenskaper, enkel manövrering och enastående ombordkomfort.

SINGELPROPELLER FÖR 200-290-DREV

Högfartspropellerns utökade bladarea gör den extra lämplig i tillämpningar med kraftfulla motorer och höga varvtal. I en snabb båt betyder det inte bara högre hastighet utan också att en tungt lastad båt kommer upp i planing snabbare och får bättre bränsleekonomi. Högfartspropellrarnas utmärkta backegenskaper möjliggör också snabbare och säkrare manövrering vid kaj.

Högfartspropeller i aluminium med långt nav

V6- och V8-motorerna ska alltid utrustas med ett långt nav och det lämpar sig även för 4-cylindriga bensinmotorer.

Ø x stigning			Ø x stigning		
14 x 17	854977	854992	16 x 9	854985	—
14 x 19	854978	854993	16 x 13	854986	872000
14 x 21	854979	854994	16 x 15	854987	872001
14 x 23	854980	854995	16 x 17	854988	872002
15 x 15	854981	854996	16 x 19	854989	872003
15 x 17	854982	854997	16 x 21	854990	872004
15 x 19	854983	854998	16 x 23	854991	872005
15 x 21	854984	854999			

Högfarts- och standardpropeller i aluminium, kort nav

STD = standardpropeller HS = högfartspropeller

Ø x stigning			Ø x stigning		
14 x 13	813284 STD	813285 STD	15 x 11	813296 STD	813297 STD
14 x 15	814626 HS	814631 HS	15 x 13	813316 STD	813317 STD
14 x 17	814627 HS	814632 HS	15 x 15	814611 HS	814615 HS
14 x 19	814628 HS	814633 HS	15 x 17	814612 HS	814616 HS

Tillbehör för singelpropellrar

Art.nr.	Antal	Beskrivning
876294	1	Bälgsats (DP200-290)
873058	1	Verktygssats
828250	1	Smörjfett 25 g
21347121	1	Fett för propelleraxel 400 ml
854045	1	Propellerkon

Art.nr.	Antal	Beskrivning
854047	1	Distansring
897367	1	Låsbricka
850888	1	Tryckbricka
850889	1	Skruv
3851531	1	Bussning (HS långt nav)

Standardpropellrar för 100-drev med cylindrisk axel och låspinne

HS = högfartspropeller

Ø x stigning		
13 x 13	813224	813233
13 x 15	839186 HS	
14 x 11	813227	
14 x 11	804449	
14 x 13	813229	
14 x 15	832992	

SINGELPROPELLRAR FÖR SX-DREV

SX-propellern finns som 3-bladig i aluminium och rostfritt stål och som 4-bladig i aluminium. Den 3-bladiga SX-propellern är perfekt för standardinstallationer och den rostfria varianten ett överlägset val för högfartsinstallationer. Den 4-bladiga SX-propellern är det optimala valet när acceleration och att stanna kvar i planing vid lägre varvtal är viktigt.

3-bladig

Aluminium Ø x stigning			
14,3 x 21	–		3817469
14,2 x 23	–		3817470
14,5 x 19	3817473		3817468
14,8 x 17	3817472		3817467
15 x 15	3817471		3817466
15,5 x 12	3855476		–
15,5 x 13	3855477	16 x 13	3840720
15,5 x 14	3855478		–

3-bladig

Rostfritt stål Ø x stigning		
14,75 x 17	3860714	3862462
14,75 x 19	3860715	3860708
14,75 x 21	3860716	3860709
14,25 x 23	3860717	3860710

4-bladig

Aluminium Ø x stigning		
14,75 x 15	3587519	3587517
14,5 x 17	3587521	3587520
14,25 x 19	3587523	3587522
14 x 21	3587525	3587524
14 x 23	3587527	3587526

Tillbehör för SX-drev – aluminium, rostfritt stål

Art.nr.	Antal	Beskrivning
3850984	1	Propellermuttersats
3852350	1	Distansdel
3862086	1	Bussning (3-bladig rostfritt stål/aluminium)
3852056	1	Saxsprint

Art.nr.	Antal	Beskrivning
3587601	1	Bussning (4-bladig)
828250	1	Smörjfett 25 g
21347121	1	Fett för propelleraxel 400 ml

PROPELLRAR FÖR VOLVO PENTA IPS

Volvo Pentas IPS-propellrar har som uppgift att bidra till den enastående prestandan hos det revolutionerande drivsystemet Volvo Penta IPS. Våra propellrar för Volvo Penta IPS utnyttjar alla fördelar i konceptet med motroterande dubbla propellrar. Propellrarna är perfekt balanserade och har perfekt passform.

De främre och bakre propellrarna måste samverka perfekt för att ge maximala prestanda. Volvo Penta utför omfattande tester för att säkerställa att drivlinekomponenterna fungerar perfekt tillsammans. I ett felbalanserat system ökar slitaget på drivlinan. Därför ska du alltid välja IPS-propellrar ur Volvo Pentas originaldelssortiment.

PROPELLRAR FÖR VOLVO PENTA IPS 1-DREV

Typ T

DIM				DIM			
T2	3861092	3861093	3861094	T7	3861107	3861108	3861109
T3	3861095	3861096	3861097	T8	3861110	3861111	3861112
T4	3861098	3861099	3861100	T9	3861113	3861114	3861115
T5	3861101	3861102	3861103	T10	3861116	3861117	3861118
T6	3861104	3861105	3861106				

Typ TS – halvplanande

DIM				DIM			
TS3	21368025	21368026	21368027	TS5	21258473	21258474	21258475
TS4	21368016	21368017	21368018	TS6	21368012	21368013	21368014

Tillbehör för propellrar till Volvo Penta IPS-drev – typ T och TS

Art.nr.	Antal	Beskrivning
22077581	1	Propellerkonsats
21293480	1	Propellerkon
3862454	1	Plastring
3861209	1	Låsring
3861087	1	Låsmutter

Art.nr.	Antal	Beskrivning
3861088	1	Låsbricka
963699	9	Sexkantsskruv
21686492	1	Linavskärare
828250	2	Smörjfett 25 g
21347121	1	Fett för propelleraxel 400 ml

PROPELLRAR FÖR DREV VOLVO PENTA IPS 15

Typ N/NS

Utvecklad specifikt för IPS med D8-motorer för att ge enastående verkningsgrad, ombordkomfort och manövrerbarhet.

DIM				DIM			
NS4	21916044	21915974	21915994	N4	21808224	21808194	21808214
NS5	21916045	21915975	21915995	N5	21808225	21808195	21808215
N1	21808221	21808191	21808211	N6	21808226	21808196	21808216
N2	21808222	21808192	21808212	N7	21808227	21808197	21808217
N3	21808223	21808193	21808213				

Part No	Qty	Description
21815881	1	Propellerkon
963699	9	Insexskruv
21815875	1	Främre propellermutter
21816205	1	Filtring

Part No	Qty	Description
21913550	2	Linavskärare
21815872	1	Bakre propellermutter
21808200	1	Propellerströmsdeflektor
963696	4	Insexskruv
85145750	1	Låsvätska (10 ml)

PROPELLRAR FÖR VOLVO PENTA IPS 2-DREV

P och PS-propellrar

DIM				DIM			
PS4	21622828	21622814	21622823	P4	3843962	3843963	3843964
PS5	21622827	21622813	21622822	P5	3843965	3843966	3843967
P1	3843980	3843981	3843982	P6	3843968	3843969	3843970
P2	3843956	3843957	3843958	P7	3843971	3843972	3843973
P3	3843959	3843960	3843961	P8	3843974	3843975	3843976

Tillbehör för propellrar till Volvo Penta IPS-drev – typ P & PS

Art.nr.	Antal	Beskrivning
21154200	1	Propellerkon
	1	Distanshylsa
3843992	1	Plastring
3593639	1	Filtring
21154206	1	Propellermutter

Art.nr.	Antal	Beskrivning
21154277	1	Propellermutter
21686494	1	Linavskärare
828250	2	Smörjfett 25 g
21347121	1	Fett för propelleraxel 400 ml

PROPELLRAR FÖR VOLVO PENTA IPS 3-DREV

Q och QS-propellrar

DIM				DIM			
QS5	21821365	21821255	21821265	Q4	21433624	21433604	21433614
Q1	21433621	21433601	21433611	Q5	21433625	21433605	21433615
Q2	21433622	21433602	21433612	Q6	21433626	21433606	21433616
Q3	21433623	21433603	21433613	Q7	21433627	21433607	21433617

QE-Propeller

QE serien är utvecklad för kommersiella fartyg som opererar i nedsmutsade vatten med mycket skräp. Den har tjockare blad jämfört med Q för ökad hållbarhet, dock kan farten bli något reducerad.

DIM				DIM			
QE1	22059721	22059611	22059631	QE3	22059723	22059613	22059633
QE2	22059722	22059612	22059632	QE4	22059724	22059614	22059634

Tillbehör för propellrar till Volvo Penta IPS drev - typ Q, QS & QE

Art.nr.	Antal	Beskrivning
40005165	1	Propellerkon
40005161	1	Propellermutter
40005157	1	Propellermutter
21235219	1	Filtring
963699	11	Sexkantsskruv

Art.nr.	Antal	Beskrivning
40005165	1	Noskon
21686496	1	Linavskärare
828250	2	Smörjfett 25 g
21347121	1	Fett för propelleraxel 400 ml

Linavskärare

Linavskäraren är monterad på den bakre propellern, vilket ger en mycket effektiv roterande skärrörelse. Den är lätt att montera med befintliga låsbultar och ökar varken motståndet eller bränsleförbrukningen.

Passar	Art.nr.	Antal	Diameter	Material
IPS 1 [1)]	21686492	1	95 mm / 3.7”	316 rostfritt stål
IPS 15 [2)]	21913550	2	105 mm / 4.1”	316 rostfritt stål
IPS 2 [1)]	21686494	1	120 mm / 4.7”	316 rostfritt stål
IPS 3 [1)]	21686496	1	140 mm / 5.5”	316 rostfritt stål

[1)] Inkluderas som standard från serienummer: IPS 1 = 3940018643, IPS 2 = 3950002140, IPS 3 = 3950001773.
[2)] Inkluderas som standard från produktionsstart.

VOLVO PENTAS FOLDINGPROPELLRAR – SEGLING UTAN KOMPROMISSER

Volvo Pentas foldingpropellrar erbjuder det bästa av två världar – minsta möjliga motstånd vid segling i kombination med en fast propellers stora dragkraft vid gång för motor – även vid backning. Den unika, patenterade konstruktionen säkerställer alltid snabb och säker utfällning av bladen för minimal stoppsträcka och utmärkt manövrering i trånga utrymmen.

Utmärkt hållbarhet och korrosionsbeständighet tack vare den specialutvecklade nibrallegeringen (nickel-brons-aluminium).

Kraftigt bakåtsvepta blad – minskar tryckpulser för att säkerställa mjuk, tyst gång med minimal vibration.

Stor dragkraft, även vid backning, tack vare den mycket effektiva patenterade bladgeometrin.

Minimerar motståndet och ger högre hastighet

Volvo Pentas foldingpropellrar ger din båt bättre prestanda genom att minimera motståndet och ge högre fart – upp till 1,5 knop under segel, jämfört med en fast propeller. Dessutom minskar den slimmade profilen risken att linor, nät och annat avfall fastnar under segling.

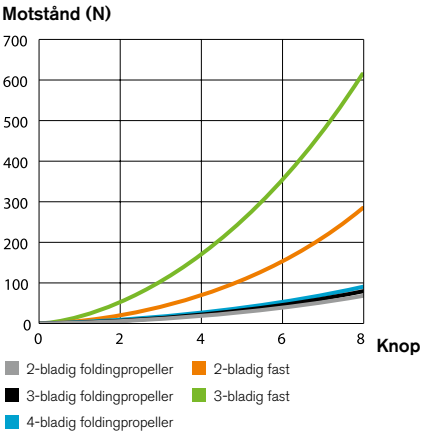

Testet utfördes av SSPA Maritime Consulting.
Samtliga propellrar var monterade på S-Drev.

Diagrammet visar skillnaden i propellermotstånd och hur snabbt motståndet ökar för fasta propellrar och högre hastighet. Vid 8 knop har till exempel en 3-bladig fast propeller mer än sex gånger så stort motstånd som en 3-bladig foldingpropeller. Detta innebär att en typisk resa över Engelska kanalen kan förkortas med upp till 4 timmar tack vare det lägre motståndet.

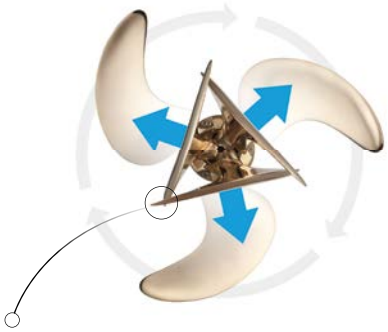

Omedelbar och kraftfull respons – även vid backning

Den patenterade konstruktionen med utstickande bladspetsar säkerställer omedelbar utfällning vid backning. Så snart propellern börjar rotera tvingar det ökande vattentrycket mot bladspetsarna bladen att fällas ut. Utfällningen slutförs sedan av centrifugalkraften.

Gummibussning och galvanisk isolering

Nav för S-drevspropellrar har en stötabsorberande gummibussning som minimerar påkänningen på drivlinan vid växling. Bussningen är dessutom utformad för att galvaniskt isolera propellern från drevet, vilket förhindrar galvanisk korrosion orsakad av propellern.

2-BLADIG FOLDINGPROPELLER FÖR 5-40 HK

Avsedd för motorer från 5 till 40 hk. Finns i flera storlekar och med olika stigningar för både S-drev och axlar. Tillverkad av extremt hållfast och tålig nibrallegering (nickel-brons-aluminium).

- Stor dragkraft även vid backning tack vare patenterad bladgeometri
- Mjuk, tyst gång med minimal vibration
- Säker utfällning med snabb respons både vid körning framåt och vid backning
- Gummibussning och galvanisk isolering (nav för S-drev)

Obs! Beställ en bladsats och en navsats för en komplett propeller. Propellerstorleken måste beräknas för att passa motor och utväxlingsförhållande. Kontakta din Volvo Penta-återförsäljare för mer information.

Bladsatser

	S-drev och axel	Axel		S-drev och axel	Axel
Ø x stigning			**Ø x stigning**		
14 x 7	21629132	21629136	16 x 11	21629182	21629186
14 x 8	21629140	21629144	17 x 11	21629190	21629194
15 x 8	21629147	21629152	17 x 12	21629198	21629201
15 x 10	21629158	21629167	18 x 12	21629205	21629211
16 x 10	21629173	21629177	19 x 13	21629214	21629218

I bladsatsen ingår: Blad, sexkantnyckel för låsskruv (pos. 11), låsvätska och monteringsanvisning.

Navsatser

Navsats för S-drev		**Navsats för axel**	
110S, 120S, MS25S, 130S, 150S	21630720	Förborrat nav*	21630725
Navsats för axel enligt metrisk standard (konicitet 1:10)		**Navsats för axel enligt SAE-standard (konicitet 1:16)**	
25 mm axel (kil 6 mm)	21630721	1" axel (kil 5/16")	21630723
30 mm axel (kil 8 mm)	21630722	1 1/4" axel (kil 5/16")	21630724

I navsatsen ingår: Zinkanoder, låsvätska och monteringsdetaljer enligt tabellen nedan. * Nav förborrat med 8 mm hål. Kräver slutbearbetning till erforderlig axeldiameter och konicitet. Passar axlar upp till 31,75 mm (1 ¼").

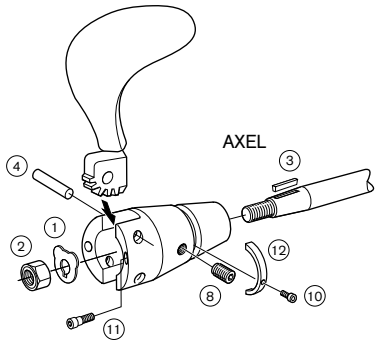

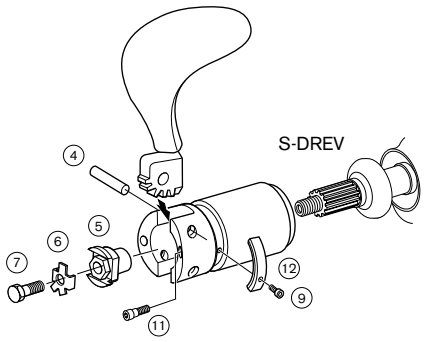

Monteringsdetaljer, 2-bladig foldingpropeller

Pos	Art.nr.	Antal	Beskrivning
1	873475	1	Låsbricka, M16
1	873488	1	Låsbricka, M20
2	873473	1	Mutter, propelleraxel, M16
2	873486	1	Mutter, propelleraxel, M20
3	873474	1	Kil, propelleraxel, Ø25 mm
3	873487	1	Kil, propelleraxel, Ø30 mm
4	21626924	2	Axel 1, 2)
5	3584466	1	Propellermutter 1)

Pos	Art.nr.	Antal	Beskrivning
6	3851994	1	Låsbricka 1)
7	946730	1	Sexkantsskruv 1)
8	3581246	2	Skruv 2)
9	963677	2	Sexkantsskruv 1)
10	963675	2	Sexkantsskruv 2)
11	3595221	2	Låsskruv 1, 2)
12		2	Zinkanod 1, 2, 3)
	85145750	1	Låsvätska (10 ml) 1, 2)

1) Ingår i navsats för S-drev. 2) Ingår i navsats för axel. 3) Se sidan 75 för artikelnr.

3-BLADIG FOLDINGPROPELLER FÖR 20-60 HK

Avsedd för motorer från 20 till 60 hk. Finns i flera storlekar och med olika stigningar för både S-drev och axlar. Tillverkad av extremt hållfast och tålig nibrallegering (nickel-brons-aluminium).

- Stor dragkraft även vid backning tack vare patenterad bladgeometri
- Mjuk, tyst gång med minimal vibration
- Säker utfällning med snabb respons både vid körning framåt och vid backning
- Gummibussning och galvanisk isolering (nav för S-drev)

Obs! Beställ en bladsats och en navsats för en komplett propeller. Propellerstorleken måste beräknas för att passa motor och utväxlingsförhållande. Kontakta din Volvo Penta-återförsäljare för mer information.

Bladsatser

	S-drev och axel	Axel		S-drev och axel	Axel
Ø x stigning			**Ø x stigning**		
14 x 7	—	3583409	17 x 12	3583388	3583417
14 x 8	—	3583410	18 x 12	3583389	3583418
14 x 9	3583382	3583411	18 x 13	3583390	3583419
15 x 9	3583383	3583412	18 x 14	3583391	3583420
15 x 10	3583384	3583413	18 x 15	3583392	3583421
16 x 10	3583385	3583414	18 x 16	3584031	3583422
16 x 11	3583386	3583415	19 x 16	3583393	3583423
17 x 11	3583387	3583416			

I bladsatsen ingår: Blad, sexkantnyckel för låsskruv (pos. 10), låsvätska och monteringsanvisning.

Navsatser

Navsats för S-drev		**Navsats för axel**	
110S, 120S, MS25S, 130S, 150S	3858955	Förborrat nav*	3583428
Navsats för axel enligt metrisk standard (konicitet 1:10)		**Navsats för axel enligt SAE-standard (konicitet 1:16)**	
25 mm axel (kil 6 mm)	3583424	1" axel (kil 1/4")	3583426
30 mm axel (kil 8 mm)	3583425	1 1/4" axel (kil 5/16")	3583427

I navsatsen ingår: Zinkanoder, låsvätska och monteringsdetaljer enligt tabellen nedan. * Nav förborrat med 8 mm hål. Kräver slutbearbetning till erforderlig axeldiameter och konicitet. Passar axlar upp till 31,75 mm (1 ¼").

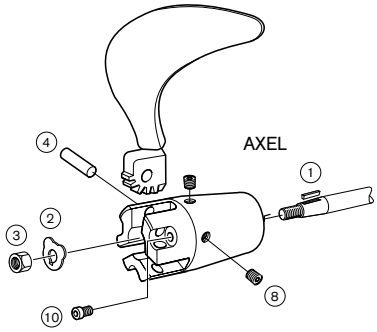

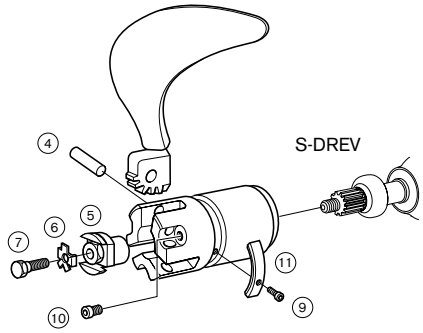

Monteringsdetaljer, 3-bladig foldingpropeller

Pos	Art.nr.	Antal	Beskrivning
1	873474	1	Kil, propelleraxel, Ø25 mm
1	873487	1	Kil, propelleraxel, Ø30 mm
2	873475	1	Låsbricka, M16
2	873488	1	Låsbricka, M20
3	873473	1	Mutter, propelleraxel, M16
3	873486	1	Mutter, propelleraxel, M20
4	3581243	3	Axel 1, 2)
5	3584466	1	Propellermutter 1)

Pos	Art.nr.	Antal	Beskrivning
6	3851994	1	Låsbricka 1)
7	946730	1	Sexkantsskruv 1)
8	3581246	2	Skruv 2)
9	963677	3	Sexkantsskruv 1, 2)
10	963695	3	Sexkantsskruv 1)
11		2	Zinkanod 1, 3)
	85145750	1	Låsvätska (10 ml) 1, 2)

1) Ingår i navsats för S-drev. 2) Ingår i navsats för axel. 3) Se sidan 75 för artikelnr.

4-BLADIG FOLDINGPROPELLER FÖR 55–120 HK

Avsedd för motorer från 55 till 120 hk. Finns i flera storlekar och med olika stigningar för både S-drev och axlar. Tillverkad av extremt hållfast och tålig nibrallegering (nickel-brons-aluminium).

- Stor dragkraft även vid backning tack vare patenterad bladgeometri
- Mjuk, tyst gång med minimal vibration
- Säker utfällning med snabb respons både vid körning framåt och vid backning
- Gummibussning och galvanisk isolering (nav för S-drev)

Obs! Beställ en bladsats och en navsats för en komplett propeller. Propellerstorleken måste beräknas för att passa motor och utväxlingsförhållande. Kontakta din Volvo Penta-återförsäljare för mer information.

Bladsatser

	S-drev och axel	Axel		S-drev och axel	Axel
Ø x stigning			**Ø x stigning**		
20 x 14	3583917	3583918	22 x 18	3583923	3583924
21 x 15	3583919	3583920	22 x 20	3583925	3583926
22 x 16	3583921	3583922			

I bladsatsen ingår: Blad, sexkantnyckel för låsskruv (pos. 10), låsvätska och monteringsanvisning.

Navsatser

Navsats för S-drev		**Navsats för axel enligt metrisk standard (konicitet 1:10)**	
110S, 120S, MS25S, 130S, 150S	3583927	25 mm axel (kil 6 mm)	3583928
Navsats för axel enligt SAE-standard (konicitet 1:16)		30 mm axel (kil 8 mm)	3583929
1 1/4" axel (kil 5/16")	3583931	35 mm axel (kil 10 mm)	3583930
1 1/2" axel (kil 3/8")	3583932	40 mm axel (kil 12 mm)	3584137

I navsatsen ingår: Zinkanoder, låsvätska och monteringsdetaljer enligt tabellen nedan. * Nav förborrat med 8 mm hål. Kräver slutbearbetning till erforderlig axeldiameter och konicitet.Passar axlar upp till 31,75 mm (1 ¼").

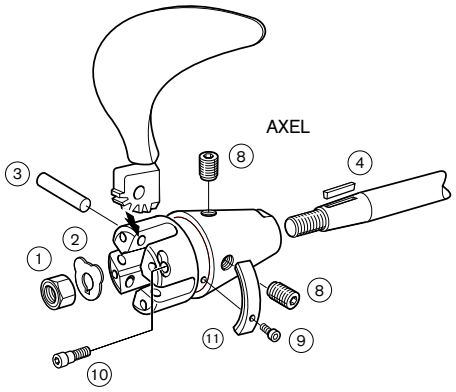

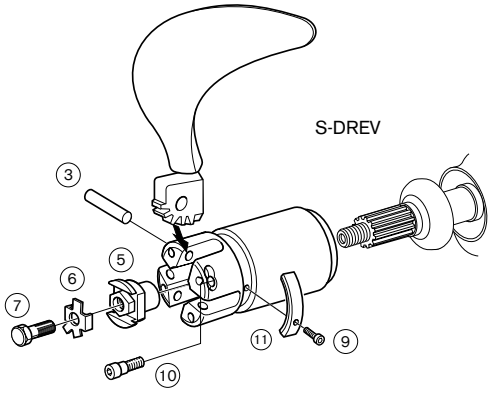

Monteringsdetaljer, 4-bladig foldingpropeller

Pos	Art.nr.	Antal	Beskrivning
1	873473	1	Mutter, propelleraxel, M16
1	873486	1	Mutter, propelleraxel, M20
1	3587422	1	Mutter, propelleraxel, M24
2	873475	1	Låsbricka, M16
2	873488	1	Låsbricka, M20
2	873506	1	Låsbricka, M24
3	3583951	4	Axel 1, 2)
4	873474	1	Kil, propelleraxel, Ø25 mm
4	873487	1	Kil, propelleraxel, Ø30 mm
4	873496	1	Kil, propelleraxel, Ø35 mm

Pos	Art.nr.	Antal	Beskrivning
4	873505	1	Kil, propelleraxel, Ø40 mm
5	3584466	1	Propellermutter 1)
6	3851994	1	Låsbricka 1)
7	946730	1	Sexkantsskruv 1)
8	3581246	2	Skruv 2)
9	963677	3	Sexkantsskruv M5x16 1, 2)
10	963695	4	Sexkantsskruv M6x14 1, 2)
11		2	Zinkanod 1, 2, 3)
	85145750	1	Låsvätska (10 ml) 1, 2)

1) Ingår i navsats för S-drev. 2) Ingår i navsats för axel. 3) Se sidan 75 för artikelnr.

FASTA PROPELLRAR FÖR SEGELBÅTSDREV

Volvo Pentas propellrar för S-drev 110S och 120S tillverkas av aluminium- och bronslegeringar, och är utvecklade för att stå emot saltvatten och kavitationsskador. Propellrarna håller en konsekvent hög kvalitet och genomgår stränga kvalitetskontroller.

2-bladig (S-drev 110S, 120S, 130S och 150S)

S-drev Ø x stigning		S-drev Ø x stigning	
14 x 7	21351239	16 x 13	21351240
14 x 8	21351270	17 x 14	21351232
14 x 9	21351241	17 x 16	21351265
14 x 11	21351275	17 x 17	21353570
15 x 11	21351281	19 x 17	21351284
16 x 11	21351235		

2-bladig (S-drev 50S, 100S)

S-drev	Ø x stigning	
MD6A	14 x 8	839514
MB10A	16 x11	839191
MD11C	16 x11	839191

3-bladig (S-drev 110S, 120S, 130S och 150S)

S-drev Ø x stigning		S-drev Ø x stigning	
14 x 9	21381258	17 x 12	21381274
14 x 11	21381260	17 x 13	21381275
14 x 12	21381262	17 x 14	21401615
15 x 12	21381264	17 x 15	21381279
15 x 13	21381265	17 x 16	21381280
16 x 11	21381283	18 x 16	21381042

Tillbehör för S-drev

Art.nr.	Antal	Beskrivning
22629322	1	Propellerkonsats
851773	1	Skruv *
850888	1	Plastbricka
828250	1	Smörjfett 25 g
21347121	1	Fett för propelleraxel 400 ml

* Ingår i propellerkonsatsen

Välj rätt anod

I våra allmänna rekommendationer nedan ser du vilken typ av anod som bör användas i olika typer av vatten.

Saltvatten	–	zink
Bräckt vatten	–	aluminium*
Färskvatten	–	magnesium

* Om ingen aluminiumanod är tillgänglig för den aktuella produkten, välj zinkanod i stället.

ANODER

Anoder offras för att skydda drivenheten och propellern mot galvanisk korrosion. Volvo Pentas anoder testas och tillverkas specifikt för Volvo Pentas drev och propellrar.

Singel Aquamatic

Nedre växel	Zink	Aluminium	Magnesium
100 drev	875810	—	—
200 – 290, SP	875815	—	876137
Kavitationsplatta	**Zink**	**Aluminium**	**Magnesium**
SX	3855411	3863193	3855412
SX-A	3888814	3888813	3888815
Sköld	**Zink**	**Aluminium**	**Magnesium**
200-280	832598	—	873179
290, SP	852835	—	873178
SX	3854130	3586461	3855610
SX-A	3888817	3888816	3888818

Duoprop Aquamatic

Nedre växel	Zink	Aluminium	Magnesium
280, 290, DP	875821	—	876138
Kavitationsplatta	**Zink**	**Aluminium**	**Magnesium**
DP-S, DP-SM	3855411	3863193	3855412
DPS-A, DPS-B, FWD	3888814	3888813	3888815
DPH	3588746	3588748	3588750
DPR	3589875	3589876	3589877
DPX	876638	—	—
Sköld	**Zink**	**Aluminium**	**Magnesium**
280	832 598	—	873179
290, DP	852 835	—	873178
DP-S, DP-SM	3854130	3586461	3855610
DPS-A, DPS-B, FWD	3888817	3888816	3888818
DPH, DPR	3588745	3588770	3588768
DPX	872139	—	—

S-Drev

Nedre växel	Zink	Aluminium	Magnesium
110S	875812	—	876603
120S, MS25S	876286	—	876604
130S, 150S (2 anoder krävs)	22651246	—	22651247

Folding propeller

Anod för S-drev	Zink	Aluminium	Magnesium
2-bladig propeller	3858399	—	3858400
3-bladig propeller	3858399	—	3858400
4-bladig propeller	3584442	—	3584443
Anod för axel	**Zink**	**Aluminium**	**Magnesium**
2-bladig propeller	3888491	—	3888493
3-bladig propeller (använd anod för axelmontering)	—	—	—
4-bladig propeller	3584442	—	3584443

Volvo Penta IPS

	Art.nr.*
Anod nedre växel	3593981
Anod sköld IPS 1	23172849
Anod sköld IPS 15, IPS 2, IPS 3, IPS 30	23172856

* Anodsystemet för Volvo Penta IPS är utformat för att ge skydd i saltvatten, bräckt vatten och sötvatten.

Aktivt korrosionsskydd (ACP)

	Art.nr.
Reservanod, IPS	21174476
Reservanod, Aquamatic drev	23291530

UTBYTESKOMPONENTER

Verklig prestanda, lägre kostnader

Volvo Pentas utbytessystem ger dig tillgång till ett omfattande utbud av fabriksrenoverade komponenter, med allt från injektorer och turbosystem till färdiga motorblock och IPS-drevenheter – ett kostnadseffektivt alternativ till reparation som ger nytt liv och ny kraft till din Volvo Penta-produkt.

Fördelarna med Volvo Pentas utbyteskomponenter

- Fullständigt fabriksrenoverade till nyskick av Volvo Penta
- Uppdaterade till de senaste tekniska specifikationerna
- Samma kvalitet, pålitlighet och prestanda som nya originaldelar från Volvo Penta
- Kostnadseffektivt alternativt till reparation
- Snabbt byte, kortare driftstopp
- Miljömässiga fördelar tack vare återvinning
- Täcks av Volvo Pentas 12-månaders standardgaranti eller 24 månader om monteringen görs av en auktoriserad Volvo Penta-återförsäljare

Ladda ner vår utbyteskatalog på volvopenta.se eller kontakta din lokala Volvo Penta-återförsäljare för mer information.

Volvo Pentas fabriksrenoveringsprocess – titta på videon

Bygger på ett återvinningsprogram

Volvo Pentas utbytesprogram bygger på ett återvinningsprogram där du lämnar in en utsliten komponent i utbyte mot en ny komponent. Programmet gör att du kan lämna in den utslitna komponenten när den nya komponenten är installerad och motorn fungerar igen.

När du köper en utbyteskomponent läggs en avgift till på fakturan. Avgiften betalas tillbaka så snart du har lämnat in den utslitna komponenten.

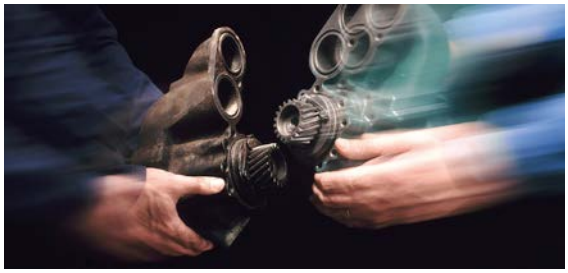

UNDERHÅLLSKOMPONENTER

Ta hand om din utrustning

Genom att utföra regelbundet underhåll och använda Volvo Penta-originaldelar kan du få ut det mesta av din motor och din tid på vattnet. Detta avsnitt ger dig en översikt över de vanligaste delarna som måste bytas ut regelbundet för att säkerställa att motorn och drevet fortsätter att gå jämnt och med högsta prestanda.

Beakta alltid instruktionsboken för de rekommenderade serviceintervallen och de underhållsdelar som ska bytas ut på din motor.

Din Volvo Penta-återförsäljare är alltid beredd att tillhandahålla expertis och service – anpassad efter dina behov.

DIESELMOTORER

2001, 2002, 2003, 2003T	
22057107	Oljefilter
829913	Bränslefilter
838929	Zinkanod för motor
21951342	Impeller (2001, 2002, 2003)
21951346	Impeller (2003T)

AQAD31A, AD31A/B/D/XD/P/L-A, MD31A, TMD31A/B/D/L-A, TAMD31A/B/D/P/L/M/S-A, KAD32A	
3517857	Oljefilter
21492771	Bränslefilter
838929	Zinkanod för motor
858488	Luftfilter (äldre modell)
21646645	Luftfilter (senare modell)
21951356	Impeller
876069	Vevhusventilationsfilter

KAD44P-A/P-B/P-C, KAMD44P-A/P-B/P-C, KAD300A, KAMD300A	
423135	Oljefilter
21624740	Bränslefilter
876185	Luftfilter
21951356	Impeller

D1-13, D1-20	
861473	Oljefilter
861477	Bränslefilter
22222936	Impeller

D1-30, D2-40	
3840525	Oljefilter
861477	Bränslefilter
22222936	Impeller

D2-50, D2-55, D2-60, D2-75	
3840525	Oljefilter
861477	Bränslefilter
21951346	Impeller

D3, - MY 2009	
8692305	Oljefilter
31261191	Bränslefilter
21646645	Luftfilter, rund
21171277	Luftfilter, fyrkantig
21951352	Impeller

D3, MY 2010-	
30788490	Oljefilter
21139810	Bränslefilter
21379288	Luftfilter
21951352	Impeller

D4, D6	
22030848	Oljefilter
22030852	Oljefilter, by-pass
21718912	Bränslefilter
21702999	Luftfilter
3584145	Vevhusventilationsfilter
3588475	Impeller för alla D4-inombordsmotorer, D4-motorer A–D med AQ/IPS-drev
21951356	Impeller för D4, modell E och F med AQ/IPS-drev, SN 2004033317-
3593573	Impeller för alla D6-inombordsmotorer, D4-motorer A–D med AQ/IPS-drev
22994993	Impeller för D6, modell E och F med AQ/IPS-drev, SN 2006040970

MD1A/B, MD2A/B, MD5A/B/C, MD11C/D	
22057107	Oljefilter
876554	(MD1/2, 5A/B, 11C)
829913	Bränslefilter, spin-on (alt. MD5/11)
21951342	Impeller (4 skruvar i locket)
3586494	Impeller (6 skruvar i locket)

MD3B, MD17C/D	
22057107	Oljefilter
829913	Bränslefilter, spin-on (alt. MD17)
876554	Bränslefilter, insats
21951342	Impeller

MD6A/B	
22057107	Oljefilter
21492771	Bränslefilter
21951342	Impeller (4 skruvar i locket)
3586494	Impeller (6 skruvar i locket)

MD7A/B	
22057107	Oljefilter
21492771	Bränslefilter
21951342	Impeller

MD21A/B, AQD21A/B	
21549544	Oljefilter
3581078	Bränslefilter (CAV)
21951350	Impeller

MD22A/B, TMD22A/B, TAMD22A	
3517857	Oljefilter (B, C)
861476	Oljefilter (A)
21624740	Bränslefilter
21951346	Impeller

MD30A/B/D/AQ, TAMD30A/B/D/AQ, TMD30A/B/D/AQ, AQAD30A	
3517857	Oljefilter
21492771	Bränslefilter
838929	Zinkanod för motor
21951356	Impeller
876069	Vevhusventilationsfilter
876185	Luftfilter

MD40A, TMD40A/B/C, TAMD40A/B, AQD40A, AQAD40A/B	
471034	Oljefilter
21624740	Bränslefilter
838929	Zinkanod för motor
21951356	Impeller
21951360	Impeller (TAMD40, AD40)
876069	Vevhusventilationsfilter
876185	Luftfilter

MD2010, MD2020, MD2030, MD2040		
861473	Oljefilter (MD2010/2020)	
3840525	Oljefilter (MD2030/2040)	
861477	Bränslefilter	
22222936	Impeller	1)
21951344	Impeller (MD2030/2040)	2)

1) MD2010 SN -5101203008, MD2020 SN -5101309052
2) MD2010 SN 5101203009-, MD2020 SN 5101309053-

TAMD41P/L/M/H-A/H-B, AD41P/L-A, KAD42A/B/P-A, KAMD42A/B/P-A, KAD43P-A, KAMD43P-A	
471034	Oljefilter (41)
423135	Oljefilter (42-43)
21624740	Bränslefilter
838929	Zinkanod för motor
858488	Luftfilter (TAMD41P/L/M/H-A/H-B, AD41P/L-A)
21646645	Luftfilter (senare modell 41)
876185	Luftfilter
21951356	Impeller

TMD41A/B/D/L-A, TAMD41A/B/D, D41A/B/D/L-A, AD41A/B/D, AQD41A, AQAD41A	
471034	Oljefilter
21624740	Bränslefilter
838929	Zinkanod för motor
858488	Luftfilter
21646645	Luftfilter (senare modell)
21951356	Impeller
876069	Vevhusventilationsfilter

AD31, MD31	
3517857	Oljefilter
21492771	Bränslefilter
838929	Zinkanod för motor (A, B)
858488	Luftfilter (äldre modell, metall)
21646645	Luftfilter (senare modell, plast)
21951356	Impeller
876069	Vevhusventilationsfilter (A, B)

Impelleravdragare

Impelleravdragaren är det bästa sättet att ta bort impellern från sjövattenpumpen. Det är mycket lätt och det är ingen risk att man skadar pumphuset.

Art.nr.	Passar impeller
3843947	21951356
3843948	21951352
3843949	21951358

BENSINMOTORER

3.0GLP-C/D/E/J	
835440	Oljefilter
21951348	Impeller, sats (C)
21213664	Impeller, sats (D/E/J)
3853799	Termostat
3856537	Termostat (o-ring)
3854260	Fördelarlock
3854261	Rotor
3888324	Tändkabelsats
3586324	Drivrem (C)
3586325	Drivrem (D)
3860092	Drivrem (E)
3851857	Tändstift

3.0GXi-J, 3.0GXiC-J	
835440	Oljefilter spin on
21213664	Impeller sats
21148403	Termostat
3856537	Termostat (o-ring)
3854260	Fördelarlock
3854261	Rotor
3888324	Tändkabelsats
21132392	Drivrem serpentin
3851857	Tändstift

4.3GL-J/JF, GXi-J/JF, OSi-J/JF	
8692305	Oljefilter insert
3862228	Bränslefilter, spin on (GL-J, JF)
3847644	Bränslefilter, spin on (GXi, OSi)
21213664	Impeller sats
3831426	Termostat sats färskvatten
3852111	Termostat packning färsk-/sjövatten
416033	Termostat o-ring färskvatten
3587597	Termostat sjövatten
983944	Termostat o-ring sjövatten
3854331	Fördelarlock (GL)
3854311	Rotor (GL)
3859019	Fördelarlock (GXi, OSi)
3858977	Rotor (GXi, OSi)
3888325	Tändkabelsats
21132390	Drivrem
21513423	Tändstift 6 Pack

4.3GXi-G/GF/OSi-G/GF	
835440	Oljefilter
3862228	Bränslefilter
21213664	Impeller sats
3831426	Termostat, sats (GF)
3587597	Termostat (G)
983944	Termostat, o-ring (G)
3852111	Termostat, packning (G, GF)
3859019	Fördelarlock
3858977	Rotor
3888327	Tändkabelsats
3889124	Drivrem
21513423	Tändstift

5.0GL-J/JF, GXi-J/JF, OSi-J/JF	
8692305	Oljefilter insert
3862228	Bränslefilter, spin-on (GL)
3847644	Bränslefilter, spin-on (GXi, OSi)
21213664	Impeller sats
983944	Termostat o-ring sjövatten
3852111	Termostat packning färsk-/sjövatten
3831426	Termostat sats färsk-/sjövatten
3854548	Fördelarlock
3862014	Rotor
21132390	Drivrem
21467472	Tändstift 4 pack

5.0GXi-G/GXi-GF/OSi-G/OSi-GF	
835440	Oljefilter
3862228	Bränslefilter
21213664	Impeller sats
3831426	Termostat, sats
3858975	Fördelarlock
3858977	Rotor
3889124	Drivrem
21467472	Tändstift 4 pack

5.7Gi300-J/JF, 5.7OSi-J/JF, 5.7GXi-J/JF, 5.7OSXi-J/JF	
8692305	Oljefilter insert
3847644	Bränslefilter, spin on
21213664	Impeller sats
3831426	Termostat sats färsk-/sjövatten
3852111	Termostat packning färsk-/sjövatten
416033	Termostat o-ring färskvatten
3587597	Termostat sjövatten
3858975	Fördelarlock
3858977	Rotor
21132390	Drivrem
21467472	Tändstift 4 pack

5.7Gi-F/Gi-FF/GXi-G/GXi-GF/OSi-E/OSi-EF	
835440	Oljefilter
3862228	Bränslefilter
21213664	Impeller sats
3831426	Termostat, sats, färskvatten
3587597	Termostat sjövatten
3852111	Termostat packning färsk-/sjövatten
983944	Termostat o-ring sjövatten
3858975	Fördelarlock
3858977	Rotor
3889124	Drivrem
21467472	Tändstift 4 pack

7.4GL	
3850559	Oljefilter
3862228	Bränslefilter
3854286	Impeller (MD)
21951346	Impeller (HU, NC, LK)
3853983	Termostat
3852071	Termostat (tätningsring)
3852111	Termostat (packning)
3851861	Tändstift

7.4Gi, GSi, DPX385	
3850559	Oljefilter
3862228	Bränslefilter
21951346	Impeller
3853983	Termostat
3852071	Termostat (tätningsring)
3852111	Termostat (packning)
3851861	Tändstift (Gi - MD-LK, GSi, DPX)
3851857	Tändstift (Gi - BY-EF)

8.1Gi-J/JF/GXi-J/JF/OSi-J/JF	
8692305	Oljefilter
3847644	Bränslefilter
21213664	Impeller sats
3831426	Termostat, sats, färskvatten
3852111	Termostat packning färsk-/sjövatten
3853983	Termostat, sjövatten
3852071	Termostat (o-ring, liten)
3861000	Termostat (o-ring, stor)
21132385	Drivrem
3861326	Tändstift

8.1Gi-H/HF, 8.1GXi-G/GF, 8.1OSi-D/DF	
835440	Oljefilter
3862228	Bränslefilter
21213664	Impeller sats
3831426	Termostat, sats, färskvatten
3853983	Termostat, sjövatten
3852071	Termostat (o-ring, liten)
3861000	Termostat (o-ring, stor)
21132390	Drivrem
3861326	Tändstift

8.2GL	
3850559	Oljefilter
3862228	Bränslefilter
3854286	Impeller
3853983	Termostat
3852071	Termostat (o-ring)
3852111	Termostat (packning)
3851861	Tändstift

8.2GSi, DPX415	
3850559	Oljefilter
3862228	Bränslefilter
21951346	Impeller (HU-BY)
21951348	Impeller (WT)
3853983	Termostat
3852071	Termostat (tätningsring)
3852111	Termostat (packning)
3851861	Tändstift

500A/B, 501A/B	
835440	Oljefilter
855686	Bränslefilter
3581078	Bränslefilter
21951346	Impeller
876305	Termostat
3851861	Tändstift

570A, 571A, 572A	
835440	Oljefilter
855686	Bränslefilter
21951346	Impeller (w=31 mm)
876120	Impeller (w=50 mm)
876305	Termostat
3851861	Tändstift

740A, B	
835440	Oljefilter
855686	Bränslefilter
876120	Impeller
876305	Termostat
3851861	Tändstift

AQ95, AQ100, AQ110, AQ115, AQ120A, AQ130	
3517857	Oljefilter
3581078	Bränslefilter
22222936	Impeller
876080	Termostat

AQ120B, AQ140, AQ145A, AQ165, AQ171	
3517857	Oljefilter
3581078	Bränslefilter
21951350	Impeller

AQ120B, AQ125A/B, AQ125B, AQ131A/B/C/D, 230A/B, BB140A, AQ140A, BB145A, AQ145A/B AQ151A/B/C, 250B, BB145A, AQ145A/B AQ151A/B/C, 250B	
3517857	Oljefilter
21951350	Impeller
875580	Termostat
875820	Tändstift

AQ170A/B/C	
3517857	Oljefilter
21951350	Impeller
875791	Termostat
875804	Tändstift

AQ225B/C/D/E/F	
835440	Oljefilter
877765	Bränslefilter
3581078	Bränslefilter
3854286	Impeller (B/C)
876120	Impeller (D/E/F)
876305	Termostat
3851861	Tändstift

AQ231A/B, BB231A	
835440	Oljefilter
855686	Bränslefilter
3581078	Bränslefilter
21951346	Impeller (AQ231A/B)
876120	Impeller (BB231A)
876305	Termostat
3851861	Tändstift

AQ255A/B	
835440	Oljefilter
877765	Bränslefilter
3581078	Bränslefilter
3854286	Impeller (AQ255A)
21951346	Impeller (AQ255B, w=31 mm)
876120	Impeller (AQ255B, w=50 mm)
876305	Termostat
3851861	Tändstift

AQ260A/B, BB260A/B/C	
835440	Oljefilter
877765	Bränslefilter
3581078	Bränslefilter
21951346	Impeller (w=31 mm)
876120	Impeller (w=50 mm)
876120	Impeller (AQ260B)
876305	Termostat
3851861	Tändstift

AQ271A/B/C/D, BB261A	
835440	Oljefilter
855686	Bränslefilter
3581078	Bränslefilter
21951346	Impeller (w=31 mm)
876120	Impeller (w=50 mm)
21951346	Impeller (BB261A)
876305	Termostat
3851861	Tändstift

AQ280A, AQ290A	
835440	Oljefilter
877765	Bränslefilter
3581078	Bränslefilter
21951346	Impeller (w=31 mm)
876120	Impeller (w=50 mm)
876305	Termostat
3851861	Tändstift

AQ311A/B	
835440	Oljefilter
855686	Bränslefilter
3581078	Bränslefilter
21951346	Impeller (w=31 mm)
876120	Impeller (w=50 mm)
876305	Termostat
3851861	Tändstift

BB115A/B/C, AQ115A/B, AQ130A/B/C/D	
3517857	Oljefilter
3593654	Impeller
876080	Termostat
875803	Tändstift

BB225A/B/C	
835440	Oljefilter
877765	Bränslefilter (A/B)
855686	Bränslefilter (C)
3581078	Bränslefilter
21951346	Impeller (w=31 mm)
876120	Impeller (w=50 mm)
876305	Termostat
3851861	Tändstift

DREV

110S	
22303438	Täckplatta
21389074	Gummitätning

120S/S-B/S-C/S-D/S-E	
22303438	Täckplatta
21389074	Gummitätning

270, 270T	
876294	Knutbälg
875822	Kylslang (270)
876631	Avgasbälg

280, 280TA/PT	
876294	Knutbälg
876633	Avgasbälg
875822	Kylslang (280, PT)

280DP	
876294	Knutbälg
876631	Avgasbälg
875822	Kylslang

290, 290A, SP-A, SP-A1, SP-A2, SP-C, SP-C1, SP-E	
876294	Knutbälg
876631	Avgasbälg
876632	Kylslang

290DP/DP-A/DP-A1/DP-A2/DP-B/DP-B1/DP-C/DP-C1, DP-D/DP-D1/DP-E	
876294	Knutbälg
876631	Avgasbälg
876632	Kylslang

DPX-S/S1/R/A	
876294	Knutbälg
3860384	Avgasbälg DPX-A
876631	Avgasbälg DPX-S/S1/R
876632	Kylslang

DPH-A/B/C, DPR-A	
3594509	Knutbälg
3588753	Avgasbälg
21132674	Skyddsdamask (styrcylinder)
3588767	Kylslang

SX, DP-S, DP-SM	
23075752	Knutbälg
3850426	Avgasbälg

XDP	
21277185	Knutbälg
3885871	Avgasbälg

SX-A, DPS-A, DPS-B	
23075752	Knutbälg
3888916	Avgasbälg

DPG	
876294	Knutbälg
3860384	Avgasbälg
876632	Kylslang

Anoder, se sidan 79.

Underhållssatser för dieselmotorer

Innehåller oljefilter, bränslefilter och impeller med nödvändiga packningar. Satser för D4- och D6-motorer innehåller även luftfilter, bypass-oljefilter och vevhusventilationsfilter.

Art.nr.	Motor
877194	2001, 2002, 2003
21189380	MD2010C, MD2020C, MD2030A, MD2030B, MD2030C, MD2040A, MD2040B, MD2040C
877201	D30, D31, D32
877202	D40, D41
877203	D42, D43, D44
21105842	D3 A-C
21189380	D1-13, D1-20
21189422	D1-30, 2-40
21189426	D2-50, D2-55, D2-60, D2-75
21759184	D3 D-H
21704968	Alla D4-inombordsmotorer, D4-motorer A–D med AQ/IPS-drev
22383875	D4 E–F med AQ/IPS-drev, SN 2004033317-
21704967	Alla D6-inombordsmotorer, D6 A–D med AQ/IPS-drev
22383876	D6 E–F med AQ/IPS-drev, SN 2006040970-

VOLVO PENTA UNDERHÅLLSSATSER

Volvo Penta underhållssatser innehåller de viktigaste delarna för regelbundet underhåll. Alla satser innehåller endast Volvo Penta-originaldelar och de är förpaketerade för att underlätta beställningen.

Underhållssatser för Aquamatic drev

Innehåller zinkanoder, knutbälg och andra nödvändiga delar för regelbundet underhåll.

Part no	Drive
877118	290, 290A, SP-A, SP-A1, SP-A2
877119	290DP, DP-A, DP-A1, DP-B, DP-B1
877120	SX, DP-S, DP-SM
877122	DP-C, DP-D, DP-E
23307656	DPG
23307655	DPH, DPR

Observera att produkterna i illustrationerna kan skilja sig från produktionsmodellerna. Alla listade produkter är inte tillgängliga på alla marknader och standardutrustningen kan skilja sig mellan olika marknader. Vi har gjort allt vi kan för att se till att alla fakta och siffror är korrekta vid tidpunkten för publiceringen. Volvo Penta förbehåller sig rätten att när som helst ändra förklaringar och beskrivningar i katalogen utan föregående meddelande.

Observera att illustrationerna i katalogen endast är i informationssyfte och inte ska användas som installations- eller verkstadsanvisningar. För sådana arbeten ska relevant teknisk dokumentation beaktas. Illustrationer och måttskisser stämmer inte alltid helt överens med de faktiska produkterna.

Produkter som påverkas av EU-lagstiftning, fritidsbåtsdirektivet 2013/53/EU eller direktivet om elektromagnetisk kompatibilitet 2014/30/EU, har testats och godkänts i enlighet med respektive direktiv. Endast produkter som uppfyller kraven i fritidsbåtsdirektivet 2013/53/EU får installeras på nya båtar som är avsedda att säljas på europeiska marknader.

Denna katalog är även tillgänglig på internet: www.volvopenta.se

47711351 Swedish 01-2019

VOLVO PENTA

www.volvopenta.com